75ZT

Concrete solutions. Always.

Motore V2607-CR-T

Potenza massima 44,3 kW - 60,2 HP

Peso di trasporto 7.020 kg

EUROCOMACH®

75ZT

Peso di trasporto con cabina (senza benna e operatore)	kg	7.020
Peso operativo ISO 6016 con cabina (con benna 195 kg e operatore 75 kg)	kg	7.290
Velocità di traslazione (AUTO TWO SPEED)	km/h	1a : 0 ÷ 2,1 / 2a : 0 ÷ 4,2
Velocità di rotazione	rpm	11
MOTORE		
Modello	KUBOTA V2607-CR-T - STAGE 5	
Potenza max. (2.200 rpm)	kW - HP	44,3 - 60,2
Cilindrata	cc	2.615
Numero di cilindri	n°	4
Raffreddamento	Liquido	
Consumo	lt/h	7,6
Alternatore	V (A)	12 (60)
Batteria	V (Ah)	12 (95)
IMPIANTO IDRAULICO		
Tipologia impianto	Load Sensing centro chiuso con distributore "Flow Sharing"	
Tipologia pompe	1 pompa LS portata variabile + 1 pompa ad ingranaggi	
Cilindrata pompe	cc	71 + 14
Portata pompe	lt/min	141 + 27,8
Pressione max di taratura impianto	bar	280
Portata impianti ausiliari (pressione max): AUX 1 semplice o doppio effetto prioritario AUX 2 doppio effetto AUX 3 doppio effetto (optional)	lt/min (bar)	 85 (200) 65/90 (280) 45 (280)
PRESTAZIONI		
Profondità di scavo max. con braccio standard (braccio optional)	mm	4.070 (4.270)
Altezza max. scarico con braccio standard (braccio optional)	mm	4.450 (4.590)
Forza di strappo alla benna (braccio standard) ISO 6015	daN	4.850
Forza di rottura al braccio standard (braccio optional) ISO 6015	daN	2.900 (2.700)
Forza di trazione	daN	7.150
Pressione specifica al suolo	kg/cm²	0,34
Pendenza superabile	60% - 30°	
DIMENSIONI		
Larghezza massima	mm	2.100
Altezza totale con FOPS livello 2 (senza)	mm	2760 (2.680)
Raggio di rotazione posteriore	mm	1.050
Lunghezza braccio scavo standard (braccio optional)	mm	1.900 (2.100)
Larghezza cingoli	mm	450
Numero rulli (per ciascun lato)	n°	5/1
RIFORNIMENTI		
Serbatoio gasolio	lt	85
Serbatoio olio idraulico	lt	60
Capacità sistema idraulico	lt	80
Capacità sistema di raffreddamento	lt	12
Olio motore	lt	10,2
COMANDI		
Primo braccio, braccio scavo, benna e rotazione torretta	2 manipolatori servocomandati	
Movimenti dei cingoli (compresa controrotazione)	2 leve servocomandate	
Lama reinterro	leva servocomandata	
Impianto ausiliario aportata prioritaria con ritenuta AUX 1 (semplice od oppio effetto)	comando potenziometrico su manipolatore dx	
Impianto ausiliario AUX 2 (doppio effetto)	comando potenziometrico su manipolatore dx	
Impianto ausiliario a bassa portata AUX 3 (doppio effetto)	comando potenziometrico su manipolatore sx	
Brandeggio	comando potenziometrico su manipolatore sx	

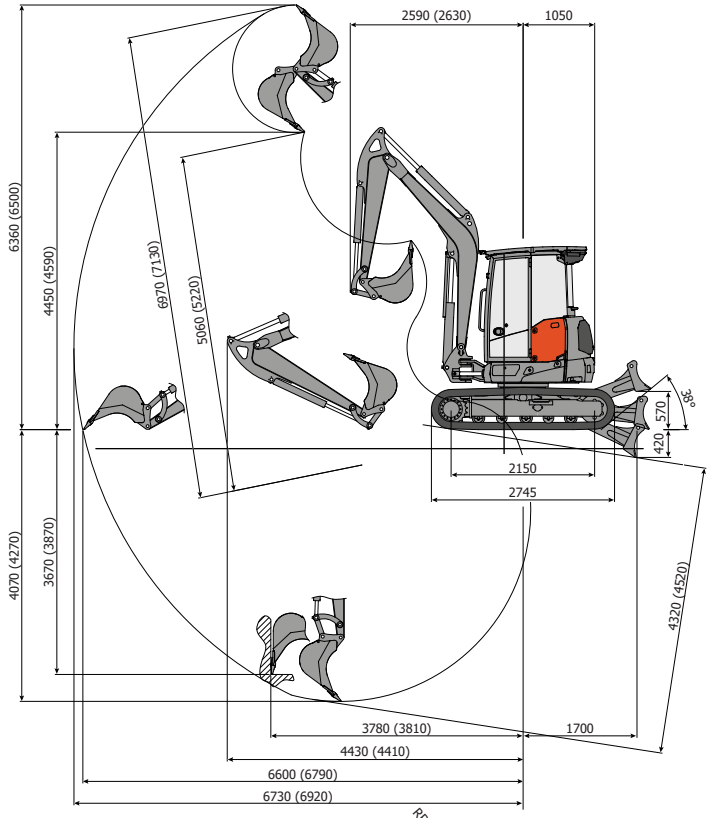

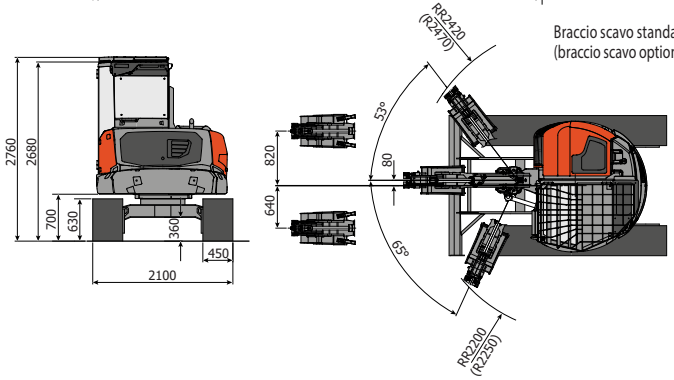

Braccio scavo standard L=1.900
(braccio scavo optional L=2.100)

CAPACITA' DI SOLLEVAMENTO
Sbraccio riferito al centro di rotazione (m)
Capacità di sollevamento (kg) ad altezza 1.0 m

	3	4	5	MAX
Frontale e lama abbassata	*3.150	*2.100	*1.670	*1.470
Frontale e lama alzata	2.170	1.420	1.030	840
Laterale	1.920	1.280	940	760

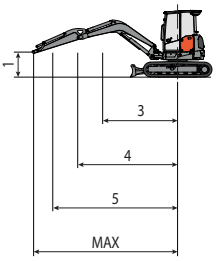

* Indica il limite di carico idraulico.

La capacità di sollevamento è basata sulla norma ISO 10567 e non eccede oltre il 75% del carico statico di ribaltamento o dell'87% della capacità di sollevamento idraulico della macchina.

Le immagini possono mostrare dotazioni non di serie. Le caratteristiche tecniche non sono impegnative e possono essere modificate senza preavviso.

EUROCOMACH®