18ZT

Concrete solutions. Always.

Motor 3TNV70

Maximale Leistung 12,0 kW - 15,4 PS

Transportgewicht 1.720 - 1.830 kg

EUROCOMACH®

18ZT

Transportgewicht mit Rollbügel (ohne Löffel und Bediener)	kg	1.720
Transportgewicht mit Kabine (ohne Löffel und Bediener)	kg	1.830
Betriebsgewicht ISO 6016 mit Rollbügel (mit Löffel 35 kg und Bediener 75 kg)	kg	1.830
Betriebsgewicht ISO 6016 mit Kabine (mit Löffel 35 kg und Bediener 75 kg)	kg	1.940
Fahrgeschwindigkeit	km/h	1a : 0 ÷ 2,2 / 2a : 0 ÷ 4,1
Drehgeschwindigkeit	rpm	10,5
MOTOR		
Modell	YANMAR 3TNV70 - STAGE 5	
Max. Leistung (2.200 rpm)	kW - PS	12,0 - 15,4
Hubraum	cc	854
Anzahl Zylinder	n°	3
Kühlung	Wasserkühlung	
Verbrauch	lt/h	2,4
Lichtmaschine	V (A)	12 (40)
Batterie	V (Ah)	12 (65)
HYDRAULIKANLAGE		
Hydraulik Pumpe	Kolbenpumpe	
Hubraum der Pumpen	cc	8 + 8 + 6,6
Pumpenleistung	lt/min	16 + 16 + 13,1
Max. Kalibrationsdruck der Anlage	bar	220
Zusatzhydraulik (max, Druck): AUX 1 einfach -oder doppelwirkend	lt/min (bar)	29,1 (205)
LEISTUNGSMERKMALE		
Max. Grabtiefe mit Standardausleger (verlängerter Ausleger)	mm	2.280 (2.480)
Max. Ausladehöhe mit Standardausleger (verlängerter Ausleger)	mm	2.580 (2.700)
Brechkraft am Löffel (Standardausleger) ISO 6015	daN	1.500
Brechkraft am Ausleger (Standardausleger) ISO 6015	daN	950
Zugkraft	daN	1.700
Spezifischer Bodendruck	kg/cm²	0,31
Max. überwindbare Steigung	60% - 30°	
ABMESSUNGEN		
Maximale Breite	mm	990 - 1.300
Gesamthöhe	mm	2.370
Hinterer Drehradius	mm	650
Länge des Auslegers std (optional)	mm	1.150 (1.350)
Kettenbreite	mm	230
Anzahl Rollen (pro Seite)	n°	3
FÜLLMENGEN		
Dieseltank	lt	25
Hydrauliköltank	lt	20
Fassungsvermögen Hydrauliksystem	lt	29
Fassungsvermögen Kühlsystem	lt	4,5
Motoröl	lt	2,4
STEUERUNGEN		
Hauptarm, Löffstiel, Löffel und Oberwagen Drehung	2 Steuerhebel mit Servosteuerung	
Kettenbewegung (inkl. Gegenlauf)	2 Mechanische Hebel	
Planierschild	servogesteuerte Hebel	
Zusatzhydraulik AUX 1 (einfach -oder doppelwirkend)	rechtes pedal	
Schwenkung	linkes pedal	

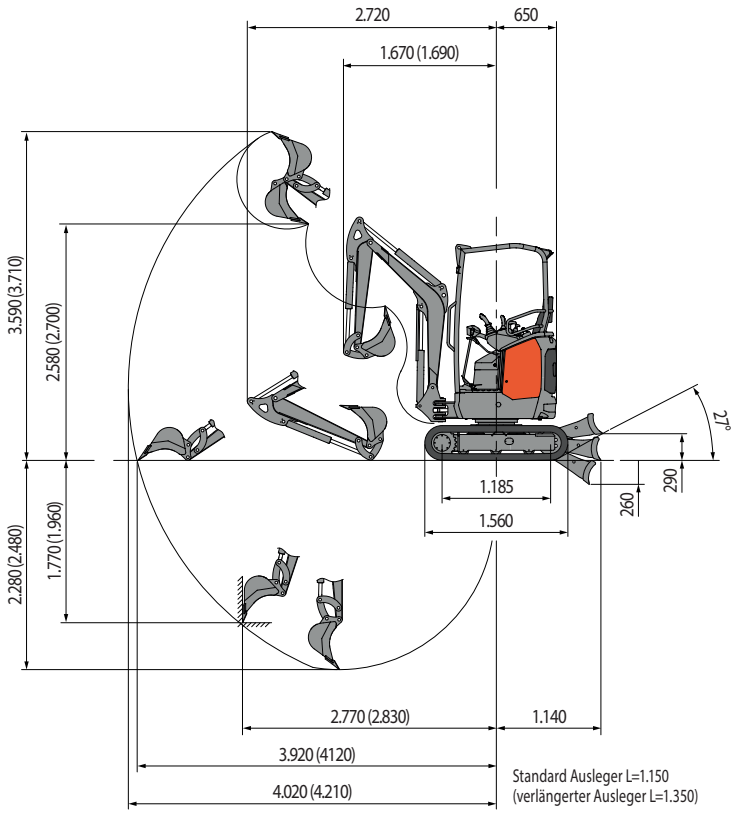

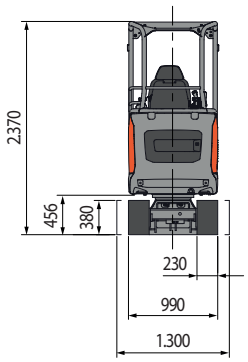

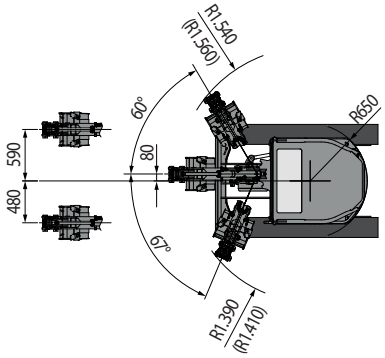

HUBLAST
Öffnung des Arms in Bezug auf Rotationszentrum (m)
Hublast (kg) auf 1,0 m Höhe

	2	3	MAX
Frontal mit abgesenktem Planierschild	*610	*420	*390
Frontal mit angehobenen Planierschild	420	230	180
Seitlich, Unterwagen ausgefahren	420	230	180

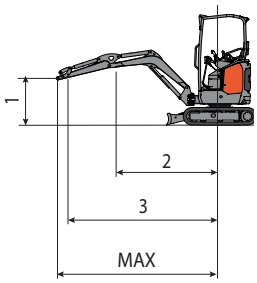

* Zeigt den Grenzwert der Hydrauliklast an.

Hebekraft basierend auf ISO-Norm 10567 und überschreitet nicht mehr als 75% der Kipplast oder 87% der hydraulischen Hebe-Kapazität der Maschine.

EUROCOMACH®

Die Bilder können nicht serienmäßig erhältliche oder nicht erwähnte Ausstattungen zeigen. Die technischen Merkmale sind unverbindliche Angaben und können ohne Vorankündigung geändert werden.