45TR

Concrete solutions. Always.

Motor D1803-CR-T

Maximale Leistung 32,3 kW - 43,9 PS

Transportgewicht 4.450 - 4.600 kg

EUROCOMACH®

45TR

Transportgewicht mit Rollbügel (ohne Löffel und Bediener)	kg	4.450
Transportgewicht mit Kabine (ohne Löffel und Bediener)	kg	4.600
Betriebsgewicht ISO 6016 mit Rollbügel (mit Löffel 75 kg und Bediener 75 kg)	kg	4.600
Betriebsgewicht ISO 6016 mit Kabine (mit Löffel 75 kg und Bediener 75 kg)	kg	4.750
Fahrgeschwindigkeit (AUTO TWO SPEED)	km/h	1a : 0 ÷ 2,6 / 2a : 0 ÷ 4,5
Drehgeschwindigkeit	rpm	10,5
MOTOR		
Modell	KUBOTA D1803-CR-T - STAGE 5	
Max. Leistung (2.300 rpm)	kW - PS	32,3 - 43,9
Hubraum	cc	1.826
Anzahl Zylinder	n°	3
Kühlung	Wasserkühlung	
Verbrauch	lt/h	5,4
Lichtmaschine	V (A)	12 (70)
Batterie	V (Ah)	12 (75)
HYDRAULIKANLAGE		
Anlagentyp	Load Sensing System mit "Flow Sharing" Steuerblock	
Hydraulik Pumpe	1 variable LS Hydraulikpump mit elektronischer Kontrolle + 1 Zahnradpumpe	
Hubraum der Pumpen	cc	53,7 + 11,2
Pumpenleistung	lt/min	107 + 22,3
Max. Kalibrationsdruck der Anlage	bar	280
Zusatzsteuerkreis (max Druck): AUX 1 einfach -oder doppelwirkend (prioritär) AUX 2 doppelwirkend (optional)	lt/min (bar)	60 (200) 60/43 (280)
LEISTUNGSMERKMALE		
Max. Grabtiefe mit Standardausleger (verlängerter Ausleger)	mm	3.230 (3.480)
Max. Ausladehöhe mit Standardausleger (verlängerter Ausleger)	mm	4.620 (4.860)
Brechkraft am Löffel (Standardausleger) ISO 6015	daN	4.300
Brechkraft am Ausleger (Standardausleger) ISO 6015	daN	2.200
Zugkraft	daN	4.260
Spezifischer Bodendruck	kg/cm²	0,34
Max. überwindbare Steigung	60% - 30°	
ABMESSUNGEN		
Maximale Breite	mm	1.750
Gesamthöhe	mm	2.510
Hinterer Drehradius	mm	965
Länge des Auslegers std (optional)	mm	1.400 (1.650)
Kettenbreite	mm	350
Anzahl Rollen (pro Seite)	n°	5/1
FÜLLMENGEN		
Dieseltank	lt	60
Hydrauliköltank	lt	50
Fassungsvermögen Hydrauliksystem	lt	65
Fassungsvermögen Kühlsystem	lt	9
Motoröl	lt	7
STEUERUNGEN		
Hauptarm, Löffstiel, Löffel und Oberwagen Drehung	2 servogesteuerte joysticks	
Positionierer Verstellausleger	Elektroproportionaler Kippschalter auf rechtem Joystick	
Fahrantrieb (inkl. Gegenlauf)	2 servogesteuerte	
Planierschild	servogesteuerte Hebel	
Zusatzhydraulik mit Prioriät und mit Haltefunktion AUX 1 (einfach -oder doppelwirkend)	Elektroproportionaler Kippschalter auf rechtem Joystick	
Zusatzhydraulik AUX 2 (doppelwirkend)	Elektroproportionaler Kippschalter auf rechtem Joystick	
Schwenkung	Elektroproportionaler Kippschalter auf linkem Joystick	

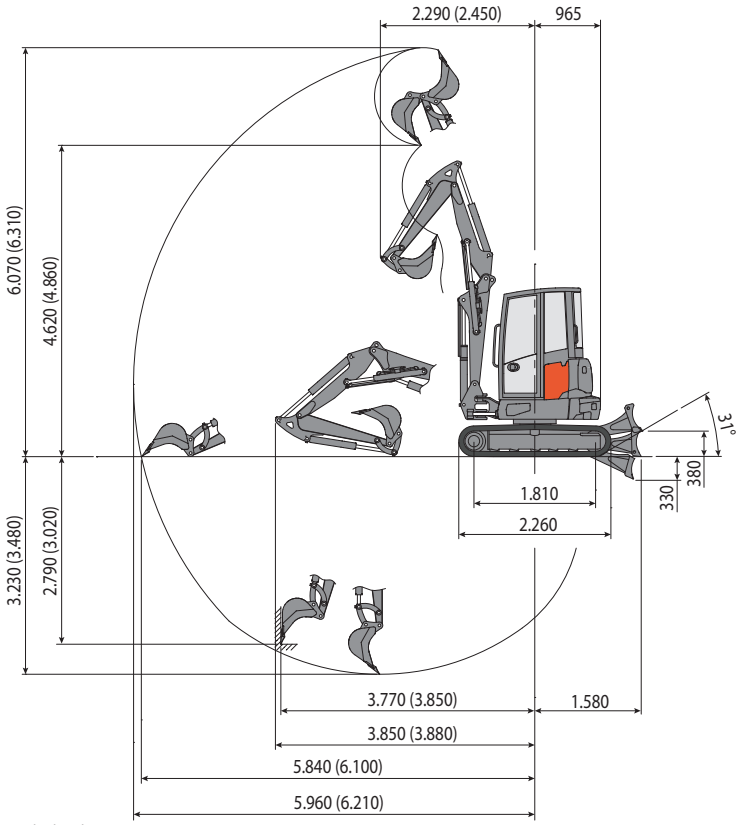

Standard Ausleger L=1.400
(verlängerter Ausleger L=1.650)

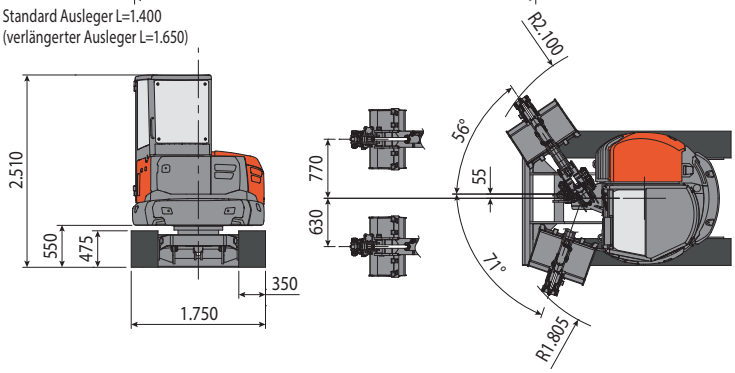

HUBLAST
Öffnung des Arms in Bezug auf Rotationszentrum (m)
Hublast (kg) auf 1.0 m Höhe

	2	3	4	5	MAX
Frontal mit abgesenktem Planierschild	*2.220	*1.170	*1.040	*930	*860
Frontal mit angehobenen Planierschild	*2.220	*1.170	770	520	480
Seitlich	1.580	870	560	370	340

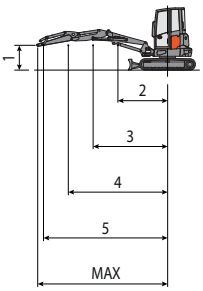

* Zeigt den Grenzwert der Hydrauliklast an.

Hebekraft basierend auf ISO-Norm 10567 und überschreitet nicht mehr als 75% der Kipplast oder 87% der hydraulischen Hebe-Kapazität der Maschine.

EUROCOMACH®

Die Bilder können nicht serienmäßig erhältliche oder nicht erwähnte Ausstattungen zeigen. Die technischen Merkmale sind unverbindliche Angaben und können ohne Vorankündigung geändert werden.