MIDI ESCAVATORI

Disponibili anche con motore STAGE 3A.

Concrete solutions. Always.

85SB	Peso operativo 8.300 - 8.620 kg Potenza massima 53,7 kW - 73,0 HP
90ZT	Peso operativo 9.000 - 9.320 kg Potenza massima 53,7 kW - 73,0 HP
95UR	Peso operativo 9.100 - 9.420 kg Potenza massima 53,7 kW - 73,0 HP
100TR	Peso operativo 9.900 - 10.220 kg Potenza massima 53,7 kW - 73,0 HP

EUROCOMACH®

Tutti i modelli sono equipaggiati con motore termico laterale: questo permette di aumentare le dimensioni dell'abitacolo. La ventola soffiante migliora il raffreddamento del motore rendendo la cabina più fresca e più silenziosa, per un maggiore comfort dell'operatore.

COME LE GRANDI MA PIÙ PICCOLE.

DIMENSIONI

Grazie alla sporgenza posteriore nulla si possono ottenere prestazioni ottimali negli spazi ristretti lavorando in tutta sicurezza, concentrandosi esclusivamente sull'operazione di scavo anche con lo sportello della cabina aperto, che rimane dentro la sagoma dei cingoli.

INEGUAGLIABILE VERSATILITÀ

Versione ZT
Braccio monolitico
con brandeggio.

Versione TR
Braccio triplice
con brandeggio.

Versione SB
Braccio monolitico
fisso lato cabina.

Versione UR
Braccio lato cabina
con deporté.

GIROSAGOMA

Il posto guida ergonomico è comprensivo di comandi servoassistiti, sedile ammortizzato completo di braccioli e leve di traslazione dotate di pedali richiudibili.

I pedali appoggia-piedi conferiscono maggiore stabilità all'operatore durante le fasi di lavoro, specialmente nelle situazioni di pendenza.

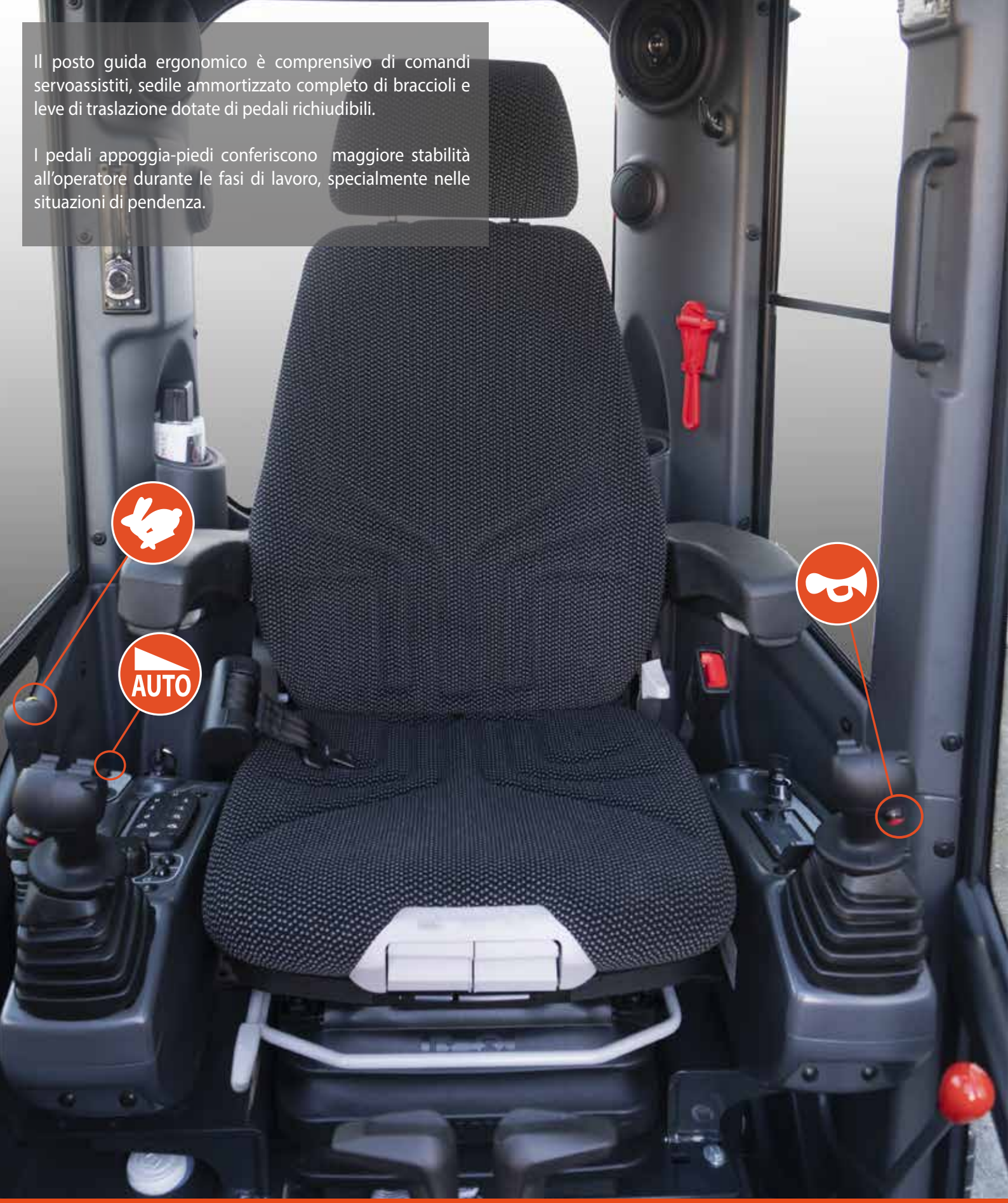

AUTORADIO USB

L'autoradio è equipaggiato con pratica presa USB.

COMODITÀ, SICUREZZA E FUNZIONALITÀ: FINALMENTE INSIEME.

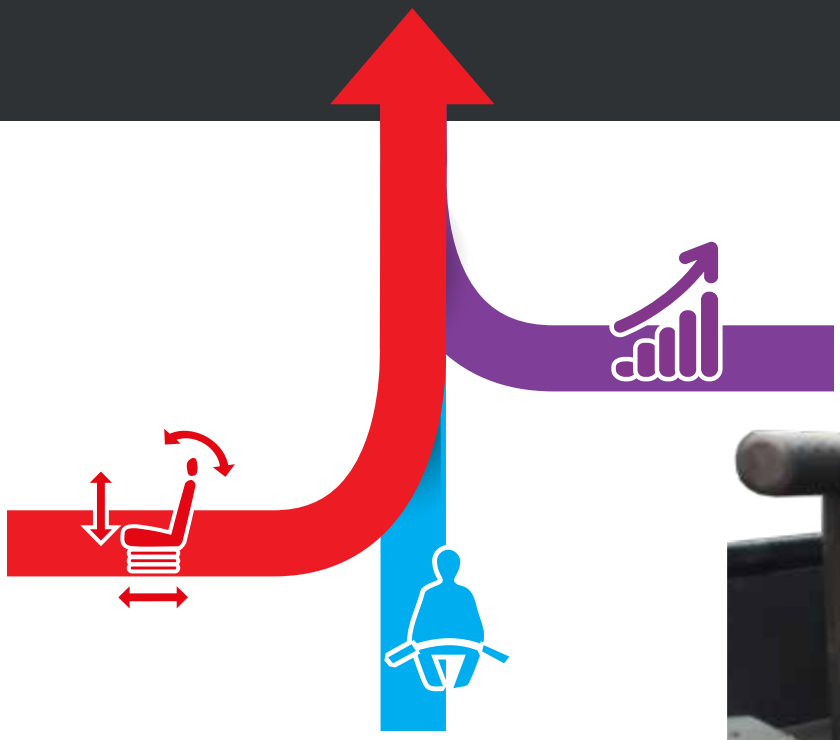

COMANDI E CONTROLLI

Tutti i modelli dispongono di due modalità di traslazione: la prima marcia con velocità ridotta e alta forza di spinta, la seconda marcia per maggiore velocità di trasferimento; il tutto controllato da un pratico pulsante posto sopra la leva della lama reinterro.
La traslazione è controllabile attraverso leve d'avanzamento e pedali integrati ripiegabili che, una volta chiusi, aumentano lo spazio a disposizione dell'operatore e escludono l'utilizzo accidentale.

La pedana a filo porta rende l'uscita dalla cabina priva di gradino e facilita le operazioni di pulizia del pavimento, inoltre è stata concepita per poter essere rimossa facilmente per effettuare eventuali interventi di manutenzione straordinaria.

STRAIGHT TRAVEL

In caso di comando simultaneo dei servizi e della traslazione, il sistema idraulico con pompe a portata variabile garantisce contemporaneamente la fluidità dei movimenti e la marcia rettilinea della macchina.

AUTO TWO SPEED

Quando l'escavatore necessita di maggiore forza di spinta, interviene il cambio automatico della velocità di marcia, riducendo il rapporto di traslazione.

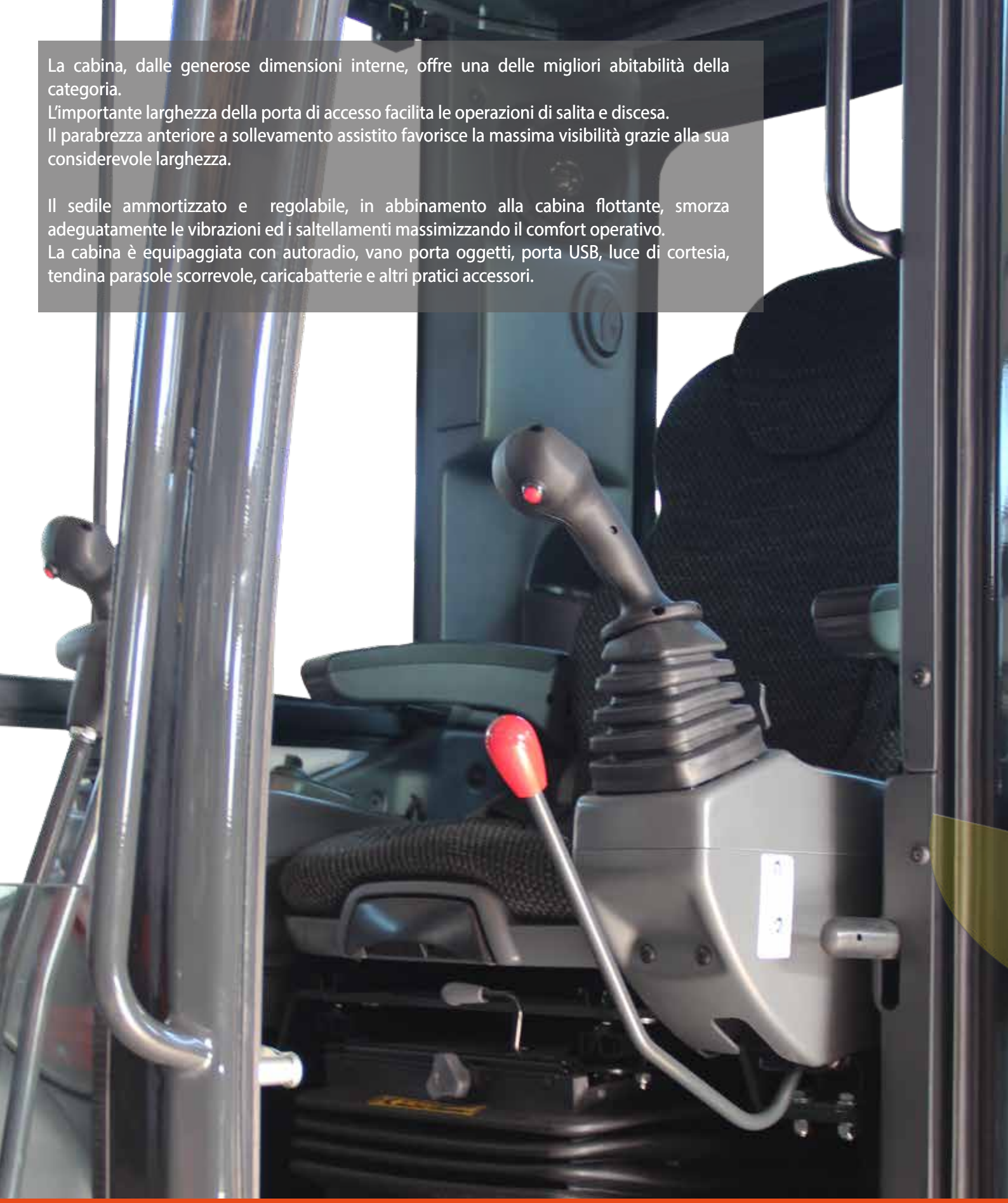

La cabina, dalle generose dimensioni interne, offre una delle migliori abitabilità della categoria.
L'importante larghezza della porta di accesso facilita le operazioni di salita e discesa.
Il parabrezza anteriore a sollevamento assistito favorisce la massima visibilità grazie alla sua considerevole larghezza.

Il sedile ammortizzato e regolabile, in abbinamento alla cabina flottante, smorza adeguatamente le vibrazioni ed i saltellamenti massimizzando il comfort operativo.
La cabina è equipaggiata con autoradio, vano porta oggetti, porta USB, luce di cortesia, tendina parasole scorrevole, caricabatterie e altri pratici accessori.

VISIBILITÀ

Il particolare design delle carrozzerie e delle strutture di protezione garantiscono all'operatore un campo visivo molto ampio, che permette di controllare agevolmente anche l'ingombro della parte anteriore del cingolo.

Il parabrezza di generose dimensioni, abbinato al lunotto superiore, consente all'operatore di controllare tutta l'area di lavoro rimanendo comodamente seduto.

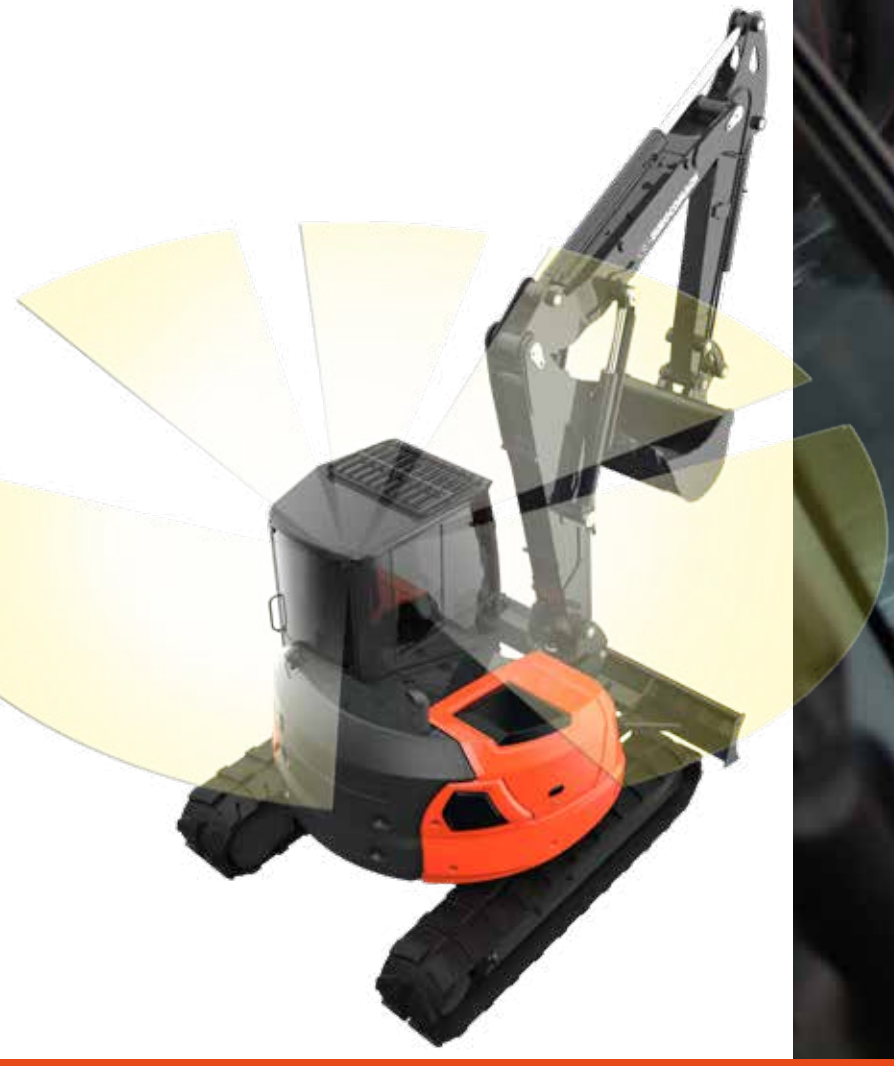

FARI DA LAVORO

Potenti fari ottimizzano la visibilità anche in caso di scarsa illuminazione: sono inseriti nei cofani inferiori e integrati o installati nel braccio di lavoro.

SISTEMA IDRAULICO LOAD SENSING.

L'efficiente impianto Load Sensing permette un risparmio di carburante (fino al 15%) grazie all' opportuna distribuzione della potenza.

Pompa LS: eroga solo la portata richiesta dal sistema.

Distributore FLOW SHARING: completa contemporaneità dei movimenti (tutti) anche quando la richiesta di portata supera la portata massima della pompa.

Flusso ottimale su ciascun elemento grazie ai compensatori di pressione presenti su ogni sezione.

Alta flessibilità: mediante i regolatori di portata e di pressione si ha alta velocità nei movimenti a vuoto e alta pressione nei momenti di lavoro.

Disponibilità di svariati impianti ausiliari con portate da 40 fino a 100 lt/min.

FLESSIBILITÁ, COMPATTEZZA, ERGONOMIA.

Le pratiche zavorre supplementari interne o esterne (optional) possono, all'occorrenza, incrementare ulteriormente l'eccellente stabilità operativa, senza compromettere gli ingombri generali della macchina.

EFFICIENZA E CONSUMI

Il cuore degli escavatori è l'efficiente e silenzioso motore, progettato e costruito per ottimizzare le performance e ridurre i consumi.

I lunghi intervalli di manutenzione programmata contribuiscono all'efficienza economica, limitando i costi e i fermi macchina.
Il comando automatico di Auto – Idle riduce i giri motore quando l'impianto idraulico non è in uso, controllando il consumo di carburante.

SICUREZZA

Sensori di controllo della posizione dei manipolatori escludono il comando accidentale della macchina.
Cinture di sicurezza e strutture cabina e roll bar certificate ROPS FOPS livello 1e TOPS forniscono tutta la sicurezza necessaria all'abitacolo in caso di incidente.

CONTRAPPESO OPZIONALE

La versione SB, con braccio fisso a lato cabina, è stata realizzata seguendo la progettazione degli escavatori di grandi dimensioni: questo conferisce grande robustezza e affidabilità alla macchina.

UN TRASPORTO SENZA LIMITI.

Una progettazione attenta e scrupolosa ha permesso a tutti i modelli della categoria di avere le dimensioni ottimali per il carico in container 40' High Cube.

La manutenzione ordinaria facilitata semplifica le operazioni di assistenza. Il cofano laterale permette il rapido accesso alla pompa elettronica di riempimento gasolio e al distributore idraulico.

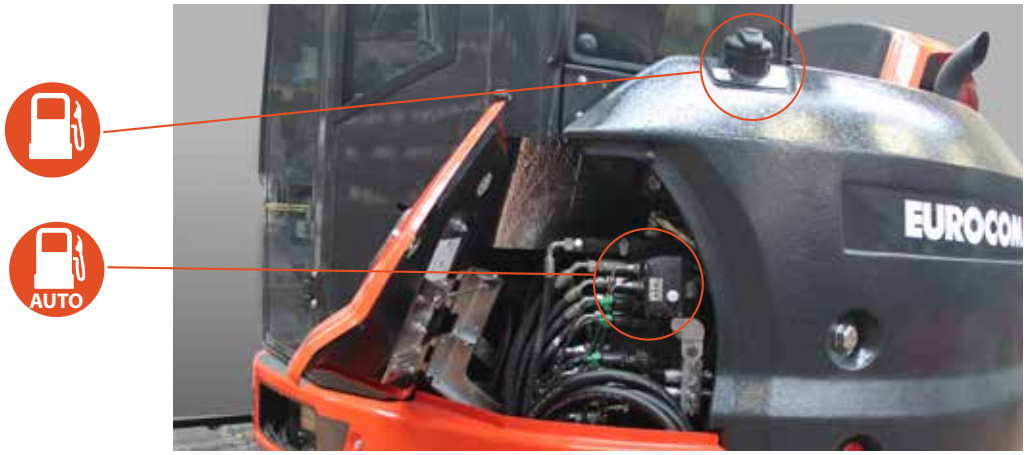

I servizi relativi al motore termico sono agevolmente raggiungibili attraverso un'ampia apertura del cofano laterale.
Tutti i filtri (gasolio, olio ed aria) in aggiunta al controllo ed al rabbocco dell'olio motore sono individuabili su questo lato.
La pulizia di tutti i radiatori è resa semplice ed agevole grazie all'apertura del cofano anteriore.

È a disposizione dell'operatore un ampio vano porta-attrezzi con chiusura a chiave.

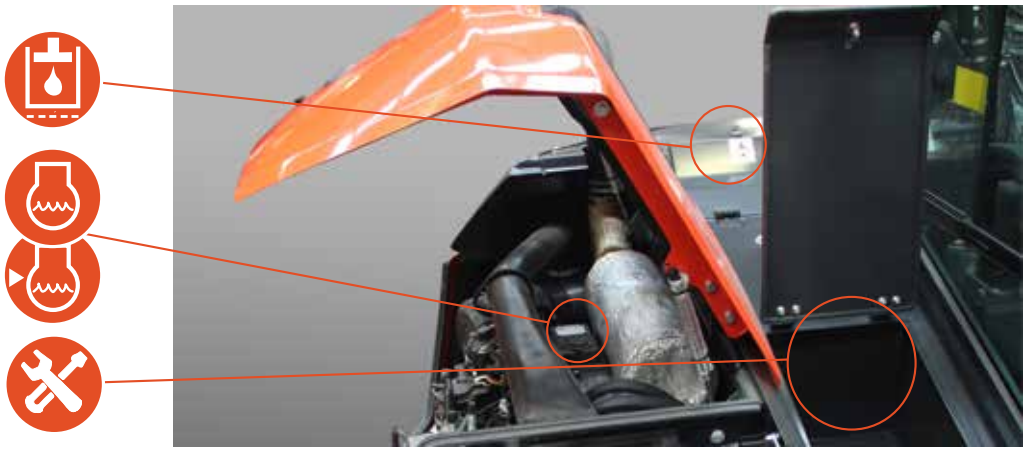

Tutti i punti di accesso per i controlli giornalieri e per gli interventi di manutenzione ordinaria sono concentrati in aree definite, permettendo l'ottimizzazione dei tempi di fermo macchina.

ACCESSIBILITÀ

Accessi comuni o dedicati rendono ogni operazione di manutenzione semplice e veloce.

LO SPAZIO AL TUO SERVIZIO.

L'IMPORTANZA DI ESSERE AFFIDABILE.

AFFIDABILITÀ

Progettato e testato per alte performance con costante affidabilità.
La definizione dei materiali, la selezione dei componenti e la progettazione delle strutture sono state realizzate per superare i test di lavoro più stressanti e gravosi.
Tra questi spiccano la colonna di rotazione in fusione, le protezioni del cilindro di sollevamento e della lama e le cofanature in acciaio che aumentano l'efficienza e la durata del prodotto.

PERFORMANCE

EUROCOMACH CONFIGURATION SUPPORT (ECS): INFINITE POSSIBILITÀ DI PERSONALIZZAZIONE.

UTILITÀ E SERVIZI

Ascoltiamo ogni vostra singola esigenza per potervi così proporre la migliore soluzione di macchina possibile. Consideriamo i nostri prodotti non delle semplici macchine ma le migliori opportunità per i nostri clienti. Tra i servizi forniti, sono disponibili:

- Verniciatura personalizzata
- Varie tipologie di cingolature
- Predisposizione linee ausiliarie personalizzate per tipologia e quantità
- Attrezzature aggiuntive

Le numerose configurazioni disponibili permettono di fare la scelta migliore in relazione al lavoro da eseguire.

IL NUOVO MOTORE STAGE V.

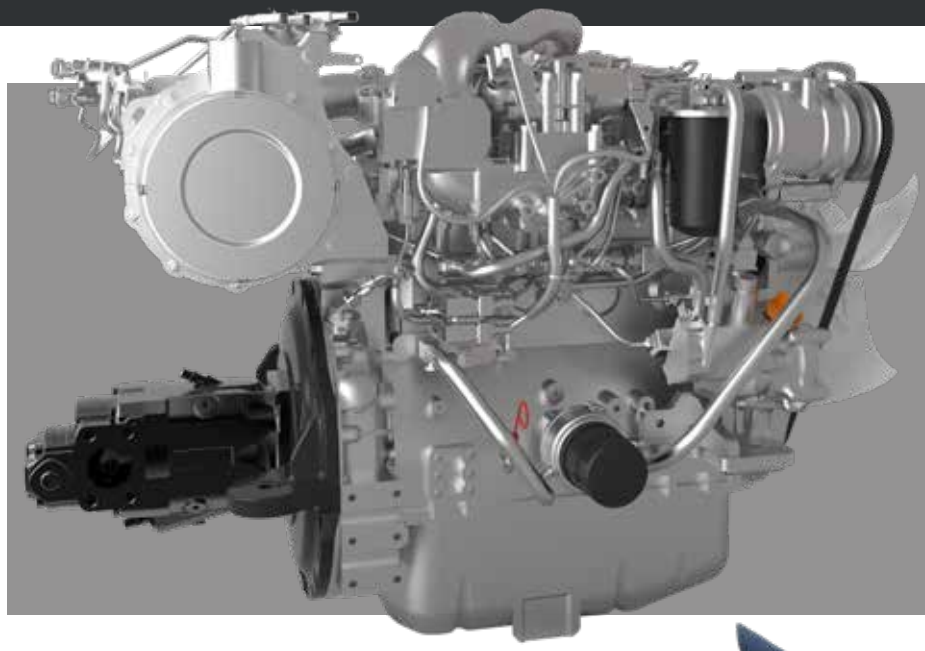

Motore TURBO: YANMAR 4TNV98CT - STAGE 5
con EGR, Common Rail e filtro antiparticolato DPF
Potenza: 53,7 kw - 73 HP @ 2.200 rpm
Cilindrata: 3,319 cc
N° Cilindri: 4

I principali vantaggi del motore termico laterale:

- riduzione riscaldamento (ventola aspirante)
- riduzione rumore in cabina
- riduzione calore in cabina
- dimensioni cabina aumentate

In conformità con le attuali normative vigenti per la riduzione delle emissioni di scarico, il motore termico è dotato di due sistemi di post-trattamento dei fumi: il filtro antiparticolato DPF e il catalizzatore a ossidazione DOC.
Il sistema di rigenerazione che ripulisce il DPF entra in funzione automaticamente ma può essere inibito durante l'utilizzo in ambienti a rischio incendio.

MAX
MIN
100TR

OGNI COMANDO NELLE TUE MANI.

I comandi di brandeggio, il braccio triplice nella versione TR, il braccio deportè nella versione UR e gli impianti idraulici ausiliari, sono tutti controllati attraverso comodi e precisi roller elettroidraulici proporzionali posizionati sui Joystick.

L'intuitivo strumento digitale di climatizzazione consente di lavorare sempre nelle migliori condizioni di comfort, grazie anche all'impostazione automatica della temperatura interna. La diffusione dell'aria è assicurata dal potente condizionatore abbinato a 6 bocchette posizionate in vari punti della cabina.

Tutti gli interruttori sono integrati nell'ergonomica tastiera posta sul lato destro della consolle.
L'operatore può agevolmente interagire con il monitor TFT tramite due semplici pulsanti e il comodo selettore di navigazione.

GESTIONE NUOVA, COMFORT DI SEMPRE.

DISPLAY 7" TFT A MATRICE ATTIVA

Il display multifunzione permette all'operatore di visionare lo stato della macchina e scegliere le varie configurazioni di utilizzo attraverso intuitivi comandi:

- Gestione ore e manutenzione
- Giri motore
- Pressioni di esercizio (service)
- Anomalie
- Possibilità di navigare nelle varie pagine per settare le portate degli impianti idraulici ausiliari

MODALITÀ DI GESTIONE

Gestione elettronica dell'LS e della curva di coppia in funzione della modalità di lavoro selezionata (Economy, Standard, Power).

ECONOMY

Regime motore: fisso a 2000 rpm
Coppia e pressione: bassi
Consumo carburante: basso
Utilizzo: Lavori di precisione e poco gravosi

STANDARD

Motore: regime variabile
Coppia e pressione differenziale di LS: standard
Consumo carburante: standard
Normale utilizzo della macchina

POWER

Motore: regime variabile
Coppia e pressione differenziale di LS: alti
Consumo carburante: alto
Ottime performance e alta produttività

LA VERSIONE TR.

La versione TR è dotata di braccio triplice che offre un'estensione più lunga e un richiamo maggiore: questo facilita le operazioni di scavo vicino alla macchina e agevola le operazioni di carico.

EUROCOMACH GEO-SERVICE.

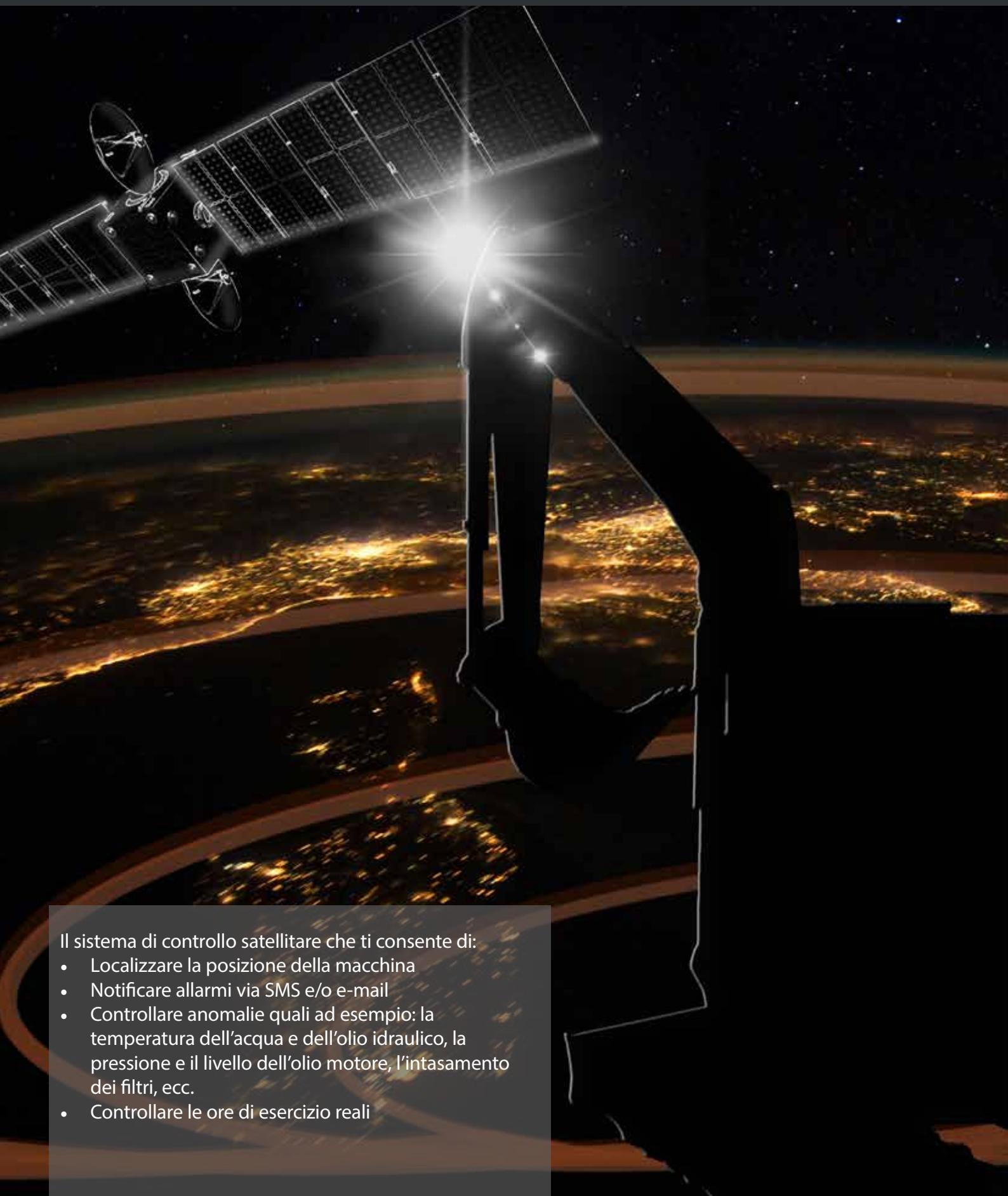

Il sistema di controllo satellitare che ti consente di:

- Localizzare la posizione della macchina
- Notificare allarmi via SMS e/o e-mail
- Controllare anomalie quali ad esempio: la temperatura dell'acqua e dell'olio idraulico, la pressione e il livello dell'olio motore, l'intasamento dei filtri, ecc.
- Controllare le ore di esercizio reali

OPTIONALS.

L'ampia gamma di attrezzature appositamente progettate per i miniescavatori Eurocomach, garantisce sempre il più appropriato utilizzo delle macchina massimizzandone le prestazioni.

Una completa proposta di allestimenti opzionali a garanzia delle migliori performance.

Gancio di sollevamento certificato e omologato con valvole di blocco con certificazione CE per attrezzature movimentazione materiale

Verniciatura personalizzata

Griglie aggiuntive anteriore e superiore di protezione certificate FOPS livello2

Allestimento dedicato per l'uso di testata trinciante con pompa supplementare (portata max 57 lt/min, pressione max 180 bar) completo di: condensatore impianto climatizzatore esterno e ventola soffiante

EUROCOMACH
EUROCOMACH
100TR

	90ZT	100TR	85SB	95UR
MOTORE				
Motore diesel EU Stage IIIB - EPA Tier 4, n°4 cilindri, cilindrata cc 3319, raffreddamento ad acqua	●	●	●	●
Acceleratore elettronico con sistema di regime minimo automatico (Auto Idle)	●	●	●	●
Preriscaldatore elettrico	●	●	●	●
Filtro aria di ultima generazione compatto con pre-filtrazione ciclonica integrata equipaggiato con media filtrante ad elevate prestazioni	●	●	●	●
Doppia cartuccia filtro aria	●	●	●	●
Filtro olio motore a cartuccia	●	●	●	●
Filtro carburante a cartuccia	●	●	●	●
Filtro carburante con separatore acqua elettrico	●	●	●	●
Porta di scarico serbatoio carburante	●	●	●	●
Vaschetta ausiliaria di espansione liquido refrigerante	●	●	●	●
CABINA				
Cabina ROPS - TOPS - FOPS (Livello 1)	●	●	●	●
Sedile regolabile a sospensione meccanica	●	●	●	●
Sedile regolabile a sospensione pneumatica	○	○	○	○
Regolazione longitudinale del posto guida (sedile/consoles)	○	○	○	○
Cintura di sicurezza avvolgibile	●	●	●	●
Braccioli supporto gomito	●	●	●	●
Supporti piedi	●	●	●	●
Pedali di traslazione richiudibili	●	●	●	●
Pedana in gomma comfort	●	●	●	●
Pianale posto guida assemblato su 4 supporti elastici di smorzamento delle vibrazioni	○	●	●	●
Climatizzatore con regolazione automatica	●	●	●	●
Finestrino laterale destro scorrevole	●	●	●	●
Finestrino laterale sinistro scorrevole	●	●	●	●
Parabrezza con sistema di apertura assistito (molle a gas)	●	●	●	●
Tendina parasole avvolgibile	●	●	●	●
Luce di cortesia	●	●	●	●
Computer di bordo con display TFT a matrice attiva con comandi di controllo per modi d'uso e servizi	●	●	●	●
Spie di allarme per intasamento filtro idraulico ed filtro aspirazione aria motore	●	●	●	●
Strumenti di indicazione temperatura acqua e livello del carburante	●	●	●	●
Contaore	●	●	●	●
Allarme sonoro per alta temperatura acqua	●	●	●	●
Avvisatore acustico (clacson)	●	●	●	●
Radio AM/FM USB	○	○	○	○
Presa unipolare di alimentazione 12 Volt	●	●	●	●
Tergicristalli anteriore con spruzzatore	●	●	●	●
Vano porta oggetti	●	●	●	●
Portabottiglia	●	●	●	●

	90ZT	100TR	85SB	95UR
SICUREZZA				
Dispositivo di bloccaggio della macchina durante uscita/accesso al posto guida	●	●	●	●
Dispositivo di avviamento del motore solo con console sinistra alzata	●	●	●	●
Piastra di salita anti scivolo	●	●	●	●
Maniglie di salita e discesa	●	●	●	●
Martelletto di emergenza	●	●	●	●
Kit Specchietti retrovisori	●	●	●	●
Kit retrocamera con monitor a colori dedicato	○	○	○	○
Griglia di protezione superiore FOPS (Livello 2)	○	○	○	○
Griglia di protezione frontale cabina	○	○	○	○
Valvola di sicurezza anti deriva su primo braccio, secondo braccio e lama da reinterro	○	○	○	○
Accumulatore di pressione che consente l'abbassamento del braccio in caso di avaria motore	●	●	●	●
IMPIANTO ELETTRICO				
Luci di lavoro su braccio di sollevamento	●	●	●	●
Luci di lavoro supplementari su braccio di sollevamento	○	○	○	○
Luci supplementari anteriori canopy/cabina	○	○	○	○
Luci supplementari posteriori canopy/cabina	○	○	○	○
Faro rotante	○	○	○	○
Interruttore stacca batterie	●	●	●	●
Connettori stagni (IP67)	●	●	●	●
IMPIANTO IDRAULICO				
Distributore LS Flow-Sharing a 10 elementi (di cui 3 elettropoporzionali)	/	/	●	/
Distributore LS Flow-Sharing a 11 elementi (di cui 4 elettropoporzionali)	●	●	/	●
Pompa LS a pistoni a cilindrata variabile a controllo elettronico	●	●	●	●
Servocomandi idraulici ISO	●	●	●	●
Filtro aspirazione olio idraulico	●	●	●	●
Freno di stazionamento rotazione	●	●	●	●
Freno di stazionamento traslazione	●	●	●	●
Sistema di traslazione a due velocità	●	●	●	●
Cambio di velocità di traslazione automatico (Shift-down)	●	●	●	●
Impianto idraulico singolo/doppio effetto (es. martello o trivella) con ritenuta elettrica e deviatore meccanico	●	●	●	●
Impianto idraulico singolo/doppio effetto (es. martello o trivella) con ritenuta elettrica e deviatore elettrico	○	○	○	○
AUX 2: Predisposizione impianto per rotore pinza con comando elettroidraulico proporzionale su joystick DX	●	●	●	●
AUX 3: Predisposizione idraulica doppio effetto bassa portata con comando a potenziometro su joystick SX	●	●	●	●
Linea idraulica di drenaggio diretta al serbatoio	●	●	●	●

	90ZT	100TR	85SB	95UR
SOTTOCARRO				
Lama da reinterro	●	●	●	●
Lama da reinterro orientabile	○	○	○	○
Carter di protezione cilindro lama dozer	●	●	●	●
Carter motori di traslazione	●	●	●	●
Carter di protezione giunto rotante	●	●	●	●
Cingoli in gomma	●	●	●	●
Suola gommata "roadliner track"	○	○	○	○
Cingoli in ferro	○	○	○	○
Soprasuola in gomma per cingoli in ferro	○	○	○	○
4 punti di ancoraggio per il trasporto	●	●	●	●
Guide cingoli full lenght	●	●	●	●
UTILITÀ				
Impianto antifurto	○	○	○	○
Impianto Geo-service per la localizzazione e la diagnostica remota	●	●	●	●
Secondo braccio scavo 1760 mm	●	●	●	●
Secondo braccio scavo 2110 mm	○	○	○	○
Contrappeso aggiuntivo interno	○	●	○	○
Contrappeso aggiuntivo esterno	○	○	○	○
Personalizzazione colore (specifiche RAL)	○	○	○	○
4 punti di ancoraggio per il sollevamento	●	●	●	●
Indicatore visivo di livello carburante a bordo macchina	●	●	●	●
Elettropompa di rifornimento carburante con arresto automatico	●	●	●	●
Vano porta attrezzi	●	●	●	●
Carter di protezione cilindro di sollevamento	●	●	●	●

EQUIPAGGIAMENTO STANDARD ●
EQUIPAGGIAMENTO OPTIONAL ○
NON DISPONIBILE /

	ES 90 UR	ES 85 SB	ES 95 TR	ES 85 ZT
MOTORE				
Motore diesel diesel EU Stage IIIA - EPA Tier 3, n°4 cilindri, cilindrata cc 3319, raffreddamento ad acqua	●	●	●	●
Acceleratore elettronico con sistema di regime minimo automatico (Auto Idle)	●	●	●	●
Preriscaldatore elettrico	●	●	●	●
Filtro aria a secco con valvola di scarico ed indicatore di intasamento filtro	●	●	●	●
Doppia cartuccia filtro aria	●	●	●	●
Filtro olio motore a cartuccia	●	●	●	●
Filtro carburante a cartuccia	●	●	●	●
Filtro carburante con separatore acqua elettrico	●	●	●	●
Porta di scarico serbatoio carburante	●	●	●	●
Vaschetta ausiliaria di espansione liquido refrigerante	●	●	●	●
CABINA				
Cabina ROPS - TOPS - FOPS (Livello 1)	●	●	●	●
Sedile regolabile a sospensione meccanica	●	●	●	●
Sedile regolabile a sospensione pneumatica	○	○	○	○
Regolazione longitudinale del posto guida (sedile/consoles)	○	○	○	○
Cintura di sicurezza avvolgibile	●	●	●	●
Braccioli supporto gomito	●	●	●	●
Supporti piedi	●	●	●	●
Pedali di traslazione richiudibili	●	●	●	●
Pedana in gomma comfort	●	●	●	●
Pianale posto guida assemblato su 4 supporti elastici di smorzamento delle vibrazioni	○	●	●	●
Climatizzatore con regolazione automatica	●	●	●	●
Finestrino laterale destro scorrevole	●	●	●	●
Finestrino laterale sinistro scorrevole	●	●	●	●
Parabrezza con sistema di apertura assistito (molle a gas)	●	●	●	●
Tendina parasole avvolgibile	●	●	●	●
Luce di cortesia	●	●	●	●
Computer di bordo con display multifunzione	●	●	●	●
Spie di allarme per intasamento filtro idraulico ed filtro aspirazione aria motore	●	●	●	●
Strumenti di indicazione temperatura acqua e livello del carburante	●	●	●	●
Contaore	●	●	●	●
Allarme sonoro per alta temperatura acqua	●	●	●	●
Avvisatore acustico (clacson)	●	●	●	●
Radio AM/FM USB, BLUETOOTH, MEMORY CARD	●	●	●	●
Presa unipolare di alimentazione 12 Volt	●	●	●	●
Tergicristalli anteriore con spruzzatore	●	●	●	●
Vano porta oggetti	●	●	●	●
Portabottiglia	●	●	●	●

	ES 90 UR	ES 85 SB	ES 95 TR	ES 85 ZT
SICUREZZA				
Dispositivo di bloccaggio della macchina durante uscita/accesso al posto guida	●	●	●	●
Dispositivo di avviamento del motore solo con console sinistra alzata	●	●	●	●
Piastra di salita anti scivolo	●	●	●	●
Maniglie di salita e discesa	●	●	●	●
Martelletto di emergenza	●	●	●	●
Kit Specchietti retrovisori	●	●	●	●
Kit retrocamera con monitor a colori dedicato	○	○	○	○
Griglia di protezione superiore FOPS (Livello 2)	○	○	○	○
Griglia di protezione frontale cabina	○	○	○	○
Valvola di sicurezza anti deriva su primo braccio, secondo braccio e lama da reinterro	○	○	○	○
Accumulatore di pressione che consente l'abbassamento del braccio in caso di avaria motore	●	●	●	●
IMPIANTO ELETTRICO				
Luci di lavoro su braccio di sollevamento	●	●	●	●
Luci di lavoro supplementari su braccio di sollevamento	○	○	○	○
Luci supplementari anteriori canopy/cabina	○	○	○	○
Luci supplementari posteriori canopy/cabina	○	○	○	○
Faro rotante	○	○	○	○
Interruttore stacca batterie	●	●	●	●
Connettori stagni (IP67)	●	●	●	●
IMPIANTO IDRAULICO				
Distributore LS Flow-Sharing a 10 elementi (di cui 3 elettropoporzionali)	●	●	●	●
Pompa a ingranaggi per impianto servocomadato	●	●	●	●
Servocomandi idraulici ISO	●	●	●	●
Filtro aspirazione olio idraulico	●	●	●	●
Freno di stazionamento rotazione	●	●	●	●
Freno di stazionamento traslazione	●	●	●	●
Sistema di traslazione a due velocità	●	●	●	●
Cambio di velocità di traslazione automatico (Shift-down)	●	●	●	●
Impianto idraulico singolo/doppio effetto (es. martello o trivella) con ritenuta elettrica e deviatore meccanico	●	●	●	●
Impianto idraulico singolo/doppio effetto (es. martello o trivella) con ritenuta elettrica e deviatore elettrico	○	○	○	○
AUX 2: Predisposizione impianto per rotore pinza con comando elettroidraulico proporzionale su joystick DX	●	●	●	●
AUX 3: Predisposizione idraulica doppio effetto bassa portata con comando a potenziometro su joystick SX (esclude il funzionamento del brandeggio)	●	●	●	●
Linea idraulica di drenaggio diretta al serbatoio	●	●	●	●

	ES 90 UR	ES 85 SB	ES 95 TR	ES 85 ZT
SOTTOCARRO				
Lama da reinterro	●	●	●	●
Lama da reinterro orientabile	○	○	○	○
Carter di protezione cilindro lama dozer	●	●	●	●
Carter motori di traslazione	●	●	●	●
Carter di protezione giunto rotante	●	●	●	●
Cingoli in gomma	●	●	●	●
Suola gommata "roadliner track"	○	○	○	○
Cingoli in ferro	○	○	○	○
Soprasuola in gomma per cingoli in ferro	○	○	○	○
4 punti di ancoraggio per il trasporto	●	●	●	●
Guide cingoli full lenght	●	●	●	●
UTILITÀ				
Impianto antifurto	○	○	○	○
Impianto Geo-service per la localizzazione e la diagnostica remota	●	●	●	●
Secondo braccio scavo 1760 mm	●	●	●	●
Secondo braccio scavo 2110 mm	○	○	○	○
Contrappeso aggiuntivo interno	○	●	○	○
Contrappeso aggiuntivo esterno	○	○	○	○
Personalizzazione colore (specifiche RAL)	○	○	○	○
4 punti di ancoraggio per il sollevamento	●	●	●	●
Indicatore visivo di livello carburante a bordo macchina	●	●	●	●
Elettropompa di rifornimento carburante con arresto automatico	●	●	●	●
Vano porta attrezzi	●	●	●	●
Carter di protezione cilindro di sollevamento	●	●	●	●

Modelli disponibili solo per mercati EXTRA-UE.

EQUIPAGGIAMENTO STANDARD ●
EQUIPAGGIAMENTO OPTIONAL ○
NON DISPONIBILE /

CARATTERISTICHE TECNICHE

Peso operativo (con cingoli in gomma)	kg	9.000
Peso operativo (con cingoli in acciaio)	kg	9.320
Velocità di traslazione (AUTO TWO SPEED)	km/h	1ª: 0 ÷ 2,6 / 2ª: 0 ÷ 5,2
Velocità di rotazione	rpm	10
MOTORE		
Modello	YANMAR 4TNV98CT - STAGE V	
Potenza (2.100 rpm)	kW - HP	53,7 - 73,0
Cilindrata	cc	3.319
Numero di cilindri	n°	4
Raffreddamento	Liquido	
Consumo	lt/h	9,3
Alternatore	V (A)	12 (80)
Batteria	V (Ah)	12 (100/900)
IMPIANTO IDRAULICO		
Tipologia impianto	load sensing centro chiuso con distributore flow sharing a 11 elementi	
Tipologia pompe	1 pompa idraulica LS a portata variabile e controllo elettronico + 1 pompa a ingranaggi	
Cilindrata pompe	cc	84 + 9
Portata pompe	lt/min	185 + 20
Pressione max di taratura impianto	bar	290 - 200 - 35
Portata impianti ausiliari (pressione max):	lt/min (bar)	
AUX 1 semplice o doppio effetto prioritario		100 / 100 (200)
AUX 2 doppio effetto		90 / 80 (290)
AUX 3 doppio effetto		50 / 50 (290)
PRESTAZIONI		
Profondità di scavo max braccio standard (braccio optional)	mm	4.270 (4.620)
Altezza max scarico con cabina braccio standard (braccio optional)	mm	4.660 (4.870)
Forza di strappo alla benna (braccio standard) ISO 6015	daN	5.850
Forza di rottura braccio (braccio standard) ISO 6015	daN	4.350
Forza di trazione	daN	7.960
Pressione al suolo con cingoli in gomma	kg/cm²	0,43
Pendenza superabile	60% - 30°	
DIMENSIONI		
Larghezza massima	mm	2.320
Altezza totale	mm	2.560
Raggio di rotazione posteriore	mm	1.155
Lunghezza braccio scavo standard (braccio optional)	mm	1.760 (2.110)
Larghezza cingoli	mm	450
Numero rulli (per ciascun lato)	n°	5/1(cingoli in gomma) 6/1 (cingoli in acciaio)
RIFORNIMENTI		
Serbatoio gasolio	lt	105
Serbatoio olio idraulico	lt	90
Capacità sistema idraulico	lt	120
Capacità sistema di raffreddamento	lt	25
Olio motore	lt	10
COMANDI		
Primo braccio, braccio scavo, benna e rotazione torretta	2 manipolatori servocomandati	
Movimenti dei cingoli (compresa controrotazione)	2 leve servocomandate	
Lama reinterro	leva servocomandata	
Impianto ausiliario alta portata prioritaria con ritenuta AUX 1 (semplice o doppio effetto)	comando potenziometrico su manipolatore dx	
Impianto ausiliario AUX 2 (doppio effetto)	comando potenziometrico su manipolatore dx	
Impianto ausiliario bassa portata AUX 3 (doppio effetto)	comando potenziometrico su manipolatore sx	
Brandeggio	comando potenziometrico su manipolatore sx	

CARATTERISTICHE TECNICHE

Peso operativo (con cingoli in gomma)	kg	9.900
Peso operativo (con cingoli in acciaio)	kg	10.220
Velocità di traslazione (AUTO TWO SPEED)	km/h	1ª: 0 ÷ 2,6 / 2ª: 0 ÷ 5,2
Velocità di rotazione	rpm	10
MOTORE		
Modello	YANMAR 4TNV98CT - STAGE V	
Potenza (2.100 rpm)	kW - HP	53,7 - 73,0
Cilindrata	cc	3.319
Numero di cilindri	n°	4
Raffreddamento	Liquido	
Consumo	lt/h	9,3
Alternatore	V (A)	12 (55)
Batteria	V (Ah)	12 (100)
IMPIANTO IDRAULICO		
Tipologia impianto	load sensing centro chiuso con distributore flow sharing a 11 elementi	
Tipologia pompe	1 pompa idraulica LS a portata variabile e controllo elettronico + 1 pompa a ingranaggi	
Cilindrata pompe	cc	84 + 9
Portata pompe	lt/min	185 + 20
Pressione max di taratura impianto	bar	290 - 200 - 35
Portata impianti ausiliari (pressione max):	lt/min (bar)	
AUX 1 semplice o doppio effetto prioritario		100 / 100 (200)
AUX 2 doppio effetto		90 / 80 (290)
AUX 3 doppio effetto		50 / 50 (290)
PRESTAZIONI		
Profondità di scavo max braccio standard (braccio optional)	mm	4.570 (4.920)
Altezza max scarico con cabina braccio standard (braccio optional)	mm	6.070 (6.370)
Forza di strappo alla benna (braccio standard) ISO 6015	daN	5.850
Forza di rottura braccio (braccio standard) ISO 6015	daN	4.350
Forza di trazione	daN	7.960
Pressione al suolo con cingoli in gomma	kg/cm^2	0,46
Pendenza superabile	60% - 30°	
DIMENSIONI		
Larghezza massima	mm	2.320
Altezza totale	mm	2.560
Raggio di rotazione posteriore	mm	1.155
Lunghezza braccio scavo standard (braccio optional)	mm	1.760 (2.110)
Larghezza cingoli	mm	450
Numero rulli (per ciascun lato)	n°	5/1(cingoli in gomma) 6/1 (cingoli in acciaio)
RIFORNIMENTI		
Serbatoio gasolio	lt	105
Serbatoio olio idraulico	lt	90
Capacità sistema idraulico	lt	120
Capacità sistema di raffreddamento	lt	25
Olio motore	lt	10
COMANDI		
Primo braccio, braccio scavo, benna e rotazione torretta	2 manipolatori servocomandati	
Movimenti dei cingoli (compresa controrotazione)	2 leve servocomandate	
Lama reinterro	leva servocomandata	
Impianto ausiliario alta portata prioritaria con ritenuta AUX 1 (semplice o doppio effetto)	comando potenziometrico su manipolatore dx	
Impianto ausiliario AUX 2 (doppio effetto)	comando potenziometrico su manipolatore dx	
Impianto ausiliario bassa portata AUX 3 (doppio effetto)	comando potenziometrico su manipolatore sx	
Brandeggio	comando potenziometrico su manipolatore sx	

CARATTERISTICHE TECNICHE

Peso operativo (con cingoli in gomma)	kg	8.300
Peso operativo (con cingoli in acciaio)	kg	8.620
Velocità di traslazione (AUTO TWO SPEED)	km/h	1ª: 0 ÷ 2,6 / 2ª: 0 ÷ 5,2
Velocità di rotazione	rpm	10
MOTORE		
Modello	YANMAR 4TNV98CT - STAGE V	
Potenza (2.100 rpm)	kW - HP	53,7 - 73,0
Cilindrata	cc	3.319
Numero di cilindri	n°	4
Raffreddamento	Liquido	
Consumo	lt/h	9,3
Alternatore	V (A)	12 (80)
Batteria	V (Ah)	12 (100/900)
IMPIANTO IDRAULICO		
Tipologia impianto	Load Sensing con distributore "Flow Sharing" a 10 elementi	
Tipologia pompe	1 pompa idraulica LS a portata variabile e controllo elettronico + 1 pompa a ingranaggi	
Cilindrata pompe	cc	84 + 9
Portata pompe	lt/min	185 + 20
Pressione max di taratura impianto	bar	290 - 200 - 35
Portata impianti ausiliari (pressione max):	lt/min (bar)	
AUX 1 semplice o doppio effetto prioritario		100 / 100 (200)
AUX 2 doppio effetto		90 / 80 (290)
AUX 3 doppio effetto		60 / 40 (290)
PRESTAZIONI		
Profondità di scavo max braccio standard (braccio optional)	mm	3.800 (4.150)
Altezza max scarico con cabina braccio standard (braccio optional)	mm	5.220 (5.470)
Forza di strappo alla benna (braccio standard) ISO 6015	daN	5.850
Forza di rottura braccio (braccio standard) ISO 6015	daN	4.350
Forza di trazione	daN	7.960
Pressione al suolo con cingoli in gomma	kg/cm²	0,41
Pendenza superabile	60% - 30°	
DIMENSIONI		
Larghezza massima	mm	2.320
Altezza totale	mm	2.560
Raggio di rotazione posteriore	mm	1.155
Lunghezza braccio scavo standard (braccio optional)	mm	1.760 (2.110)
Larghezza cingoli	mm	450
Numero rulli (per ciascun lato)	n°	5/1(cingoli in gomma) 6/1 (cingoli in acciaio)
RIFORNIMENTI		
Serbatoio gasolio	lt	105
Serbatoio olio idraulico	lt	90
Capacità sistema idraulico	lt	120
Capacità sistema di raffreddamento	lt	25
Olio motore	lt	10
COMANDI		
Primo braccio, braccio scavo, benna e rotazione torretta	2 manipolatori servocomandati	
Movimenti dei cingoli (compresa controrotazione)	2 leve servocomandate	
Lama reinterro	leva servocomandata	
Impianto ausiliario alta portata prioritaria con ritenuta AUX 1 (semplice o doppio effetto)	comando potenziometrico su manipolatore dx	
Impianto ausiliario AUX 2 (doppio effetto)	comando potenziometrico su manipolatore dx	
Impianto ausiliario bassa portata AUX 3 (doppio effetto)	comando potenziometrico su manipolatore sx	

CARATTERISTICHE TECNICHE

Peso operativo (con cingoli in gomma)	kg	9.100
Peso operativo (con cingoli in acciaio)	kg	9.420
Velocità di traslazione (AUTO TWO SPEED)	km/h	1ª: 0 ÷ 2,6 / 2ª: 0 ÷ 5,2
Velocità di rotazione	rpm	10
MOTORE		
Modello	YANMAR 4TNV98CT - STAGE V	
Potenza (2.100 rpm)	kW - HP	53,7 - 73,0
Cilindrata	cc	3.319
Numero di cilindri	n°	4
Raffreddamento	Liquido	
Consumo	lt/h	9,3
Alternatore	V (A)	12 (80)
Batteria	V (Ah)	12 (100/900)
IMPIANTO IDRAULICO		
Tipologia impianto	Load Sensing con distributore "Flow Sharing" ad 11 elementi	
Tipologia pompe	1 pompa idraulica LS a portata variabile e controllo elettronico + 1 pompa a ingranaggi	
Cilindrata pompe	cc	84 + 9
Portata pompe	lt/min	185 + 20
Pressione max di taratura impianto	bar	290 - 200 - 35
Portata impianti ausiliari (pressione max):	lt/min (bar)	
AUX 1 semplice o doppio effetto prioritario		100 / 100 (200)
AUX 2 doppio effetto		90 / 80 (290)
AUX 3 doppio effetto		50 / 50 (290)
PRESTAZIONI		
Profondità di scavo max braccio standard (braccio optional)	mm	4.220 (4.570)
Altezza max scarico con cabina braccio standard (braccio optional)	mm	5.450 (5.670)
Forza di strappo alla benna (braccio standard) ISO 6015	daN	5.850
Forza di rottura braccio (braccio standard) ISO 6015	daN	4.350
Forza di trazione	daN	7.960
Pressione al suolo con cingoli in gomma	kg/cm^2	0,45
Pendenza superabile	60% - 30°	
DIMENSIONI		
Larghezza massima	mm	2.320
Altezza totale	mm	2.560
Raggio di rotazione posteriore	mm	1.155
Lunghezza braccio scavo standard (braccio optional)	mm	1.760 (2.110)
Larghezza cingoli	mm	450
Numero rulli (per ciascun lato)	n°	5/1(cingoli in gomma) 6/1 (cingoli in acciaio)
RIFORNIMENTI		
Serbatoio gasolio	lt	105
Serbatoio olio idraulico	lt	90
Capacità sistema idraulico	lt	120
Capacità sistema di raffreddamento	lt	25
Olio motore	lt	10
COMANDI		
Primo braccio, braccio scavo, benna e rotazione torretta	2 manipolatori servocomandati	
Movimenti dei cingoli (compresa controrotazione)	2 leve servocomandate	
Lama reinterro	leva servocomandata	
Impianto ausiliario alta portata prioritaria con ritenuta AUX 1 (semplice o doppio effetto)	comando potenziometrico su manipolatore dx	
Impianto ausiliario AUX 2 (doppio effetto)	comando potenziometrico su manipolatore dx	
Impianto ausiliario bassa portata AUX 3 (doppio effetto)	comando potenziometrico su manipolatore sx	
Deportè	comando potenziometrico su manipolatore sx	

CARATTERISTICHE TECNICHE

Peso operativo (con cingoli in gomma)	kg	9.000
Peso operativo (con cingoli in acciaio)	kg	9.320
Velocità di traslazione (AUTO TWO SPEED)	km/h	1ª: 0 ÷ 2,6 / 2ª: 0 ÷ 5,2
Velocità di rotazione	rpm	10
MOTORE		
Modello	YANMAR 4TNV98 STAGE 3A - TIER 4 INTERIM	
Potenza (2.200 rpm)	kW - HP	46,3 - 62,9
Cilindrata	cc	3.319
Numero di cilindri	n°	4
Raffreddamento	Liquido	
Consumo	lt/h	8,7
Alternatore	V (A)	12 (55)
Batteria	V (Ah)	12 (100)
IMPIANTO IDRAULICO		
Tipologia impianto	Load Sensing centro chiuso con distributore "Flow Sharing"	
Tipologia pompe	1 pompa LS a portata variabile + 1 pompa a ingranaggi	
Cilindrata pompe	cc	84 + 9
Portata pompe	lt/min	185 + 20
Pressione max di taratura impianto	bar	290 - 200 - 35
Portata impianti ausiliari (pressione max):	lt/min (bar)	
AUX1 semplice o doppio effetto prioritario		100 / 100 (200)
AUX2 doppio effetto		90 / 80 (290)
PRESTAZIONI		
Profondità di scavo max braccio standard (braccio optional)	mm	4.270 (4.620)
Altezza max scarico con cabina braccio standard (braccio optional)	mm	4.660 (4.870)
Forza di strappo alla benna (braccio standard) ISO 6015	daN	5.850
Forza di rottura braccio (braccio standard) ISO 6015	daN	4.350
Forza di trazione	daN	7.960
Pressione al suolo con cingoli in gomma	kg/cm²	0,43
Pendenza superabile	60% - 30°	
DIMENSIONI		
Larghezza massima	mm	2.320
Altezza totale	mm	2.560
Raggio di rotazione posteriore	mm	1.155
Lunghezza braccio scavo standard (braccio optional)	mm	1.760 (2.110)
Larghezza cingoli	mm	450
Numero rulli (per ciascun lato)	n°	5/1(cingoli in gomma) 6/1 (cingoli in acciaio)
RIFORNIMENTI		
Serbatoio gasolio	lt	105
Serbatoio olio idraulico	lt	90
Capacità sistema idraulico	lt	120
Capacità sistema di raffreddamento	lt	25
Olio motore	lt	10
COMANDI		
Primo braccio, braccio scavo, benna e rotazione torretta	2 manipolatori servocomandati	
Movimenti dei cingoli (compresa controrotazione)	2 leve servocomandate	
Lama reinterro	leva servocomandata	
Impianto ausiliario alta portata prioritaria con ritenuta AUX 1 (semplice o doppio effetto)	comando potenziometrico su manipolatore dx	
Impianto ausiliario AUX 2 (doppio effetto)	comando potenziometrico su manipolatore dx	
Brandeggio	comando potenziometrico su manipolatore sx	

CARATTERISTICHE TECNICHE

Peso operativo (con cingoli in gomma)	kg	9.900
Peso operativo (con cingoli in acciaio)	kg	10.220
Velocità di traslazione (AUTO TWO SPEED)	km/h	1ª: 0 ÷ 2,6 / 2ª: 0 ÷ 5,2
Velocità di rotazione	rpm	10
MOTORE		
Modello	YANMAR 4TNV98 STAGE 3A - TIER 4 INTERIM	
Potenza (2.200 rpm)	kW - HP	46,3 - 62,9
Cilindrata	cc	3.319
Numero di cilindri	n°	4
Raffreddamento	Liquido	
Consumo	lt/h	8,7
Alternatore	V (A)	12 (55)
Batteria	V (Ah)	12 (100)
IMPIANTO IDRAULICO		
Tipologia impianto	Load Sensing centro chiuso con distributore "Flow Sharing"	
Tipologia pompe	1 pompa LS a portata variabile + 1 pompa a ingranaggi	
Cilindrata pompe	cc	84 + 9
Portata pompe	lt/min	185 + 20
Pressione max di taratura impianto	bar	290 - 200 - 35
Portata impianti ausiliari (pressione max):	lt/min (bar)	
AUX1 semplice o doppio effetto prioritario		100 / 100 (200)
AUX2 doppio effetto		90 / 80 (290)
PRESTAZIONI		
Profondità di scavo max braccio standard (braccio optional)	mm	4.570 (4.920)
Altezza max scarico con cabina braccio standard (braccio optional)	mm	6.070 (6.370)
Forza di strappo alla benna (braccio standard) ISO 6015	daN	5.850
Forza di rottura braccio (braccio standard) ISO 6015	daN	4.350
Forza di trazione	daN	7.960
Pressione al suolo con cingoli in gomma	kg/cm²	0,46
Pendenza superabile	60% - 30°	
DIMENSIONI		
Larghezza massima	mm	2.320
Altezza totale	mm	2.560
Raggio di rotazione posteriore	mm	1.155
Lunghezza braccio scavo standard (braccio optional)	mm	1.760 (2.110)
Larghezza cingoli	mm	450
Numero rulli (per ciascun lato)	n°	5/1(cingoli in gomma) 6/1 (cingoli in acciaio)
RIFORNIMENTI		
Serbatoio gasolio	lt	105
Serbatoio olio idraulico	lt	90
Capacità sistema idraulico	lt	120
Capacità sistema di raffreddamento	lt	25
Olio motore	lt	10
COMANDI		
Primo braccio, braccio scavo, benna e rotazione torretta	2 manipolatori servocomandati	
Movimenti dei cingoli (compresa controrotazione)	2 leve servocomandate	
Lama reinterro	leva servocomandata	
Impianto ausiliario alta portata prioritaria con ritenuta AUX 1 (semplice o doppio effetto)	comando potenziometrico su manipolatore dx	
Impianto ausiliario AUX 2 (doppio effetto)	comando potenziometrico su manipolatore dx	
Brandeggio	comando potenziometrico su manipolatore sx	

CARATTERISTICHE TECNICHE

Peso operativo (con cingoli in gomma)	kg	8.300
Peso operativo (con cingoli in acciaio)	kg	8.620
Velocità di traslazione (AUTO TWO SPEED)	km/h	1ª: 0 ÷ 2,6 / 2ª: 0 ÷ 5,2
Velocità di rotazione	rpm	10
MOTORE		
Modello	YANMAR 4TNV98 STAGE 3A - TIER 4 INTERIM	
Potenza (2.200 rpm)	kW - HP	46,3 - 62,9
Cilindrata	cc	3.319
Numero di cilindri	n°	4
Raffreddamento	Liquido	
Consumo	lt/h	8,7
Alternatore	V (A)	12 (55)
Batteria	V (Ah)	12 (100)
IMPIANTO IDRAULICO		
Tipologia impianto	Load Sensing centro chiuso con distributore "Flow Sharing"	
Tipologia pompe	1 pompa LS a portata variabile + 1 pompa a ingranaggi	
Cilindrata pompe	cc	84 + 9
Portata pompe	lt/min	185 + 20
Pressione max di taratura impianto	bar	290 - 200 - 35
Portata impianti ausiliari (pressione max):	lt/min (bar)	
AUX1 semplice o doppio effetto prioritario		100 / 100 (200)
AUX2 doppio effetto		90 / 80 (290)
PRESTAZIONI		
Profondità di scavo max braccio standard (braccio optional)	mm	3.800 (4.150)
Altezza max scarico con cabina braccio standard (braccio optional)	mm	5.220 (5.470)
Forza di strappo alla benna (braccio standard) ISO 6015	daN	5.850
Forza di rottura braccio (braccio standard) ISO 6015	daN	4.350
Forza di trazione	daN	7.960
Pressione al suolo con cingoli in gomma	kg/cm²	0,41
Pendenza superabile	60% - 30°	
DIMENSIONI		
Larghezza massima	mm	2.320
Altezza totale	mm	2.560
Raggio di rotazione posteriore	mm	1.155
Lunghezza braccio scavo standard (braccio optional)	mm	1.760 (2.110)
Larghezza cingoli	mm	450
Numero rulli (per ciascun lato)	n°	5/1(cingoli in gomma) 6/1 (cingoli in acciaio)
RIFORNIMENTI		
Serbatoio gasolio	lt	105
Serbatoio olio idraulico	lt	90
Capacità sistema idraulico	lt	120
Capacità sistema di raffreddamento	lt	25
Olio motore	lt	10
COMANDI		
Primo braccio, braccio scavo, benna e rotazione torretta	2 manipolatori servocomandati	
Movimenti dei cingoli (compresa controrotazione)	2 leve servocomandate	
Lama reinterro	leva servocomandata	
Impianto ausiliario alta portata prioritaria con ritenuta AUX 1 (semplice o doppio effetto)	comando potenziometrico su manipolatore dx	
Impianto ausiliario AUX 2 (doppio effetto)	comando potenziometrico su manipolatore dx	

CARATTERISTICHE TECNICHE

Peso operativo (con cingoli in gomma)	kg	9.100
Peso operativo (con cingoli in acciaio)	kg	9.420
Velocità di traslazione (AUTO TWO SPEED)	km/h	1ª: 0 ÷ 2,6 / 2ª: 0 ÷ 5,2
Velocità di rotazione	rpm	10
MOTORE		
Modello	YANMAR 4TNV98 STAGE 3A - TIER 4 INTERIM	
Potenza (2.200 rpm)	kW - HP	46,3 - 62,9
Cilindrata	cc	3.319
Numero di cilindri	n°	4
Raffreddamento	Liquido	
Consumo	lt/h	8,7
Alternatore	V (A)	12 (55)
Batteria	V (Ah)	12 (100)
IMPIANTO IDRAULICO		
Tipologia impianto	Load Sensing centro chiuso con distributore "Flow Sharing"	
Tipologia pompe	1 pompa LS a portata variabile + 1 pompa a ingranaggi	
Cilindrata pompe	cc	84 + 9
Portata pompe	lt/min	185 + 20
Pressione max di taratura impianto	bar	290 - 200 -35
Portata impianti ausiliari (pressione max):	lt/min (bar)	
AUX1 semplice o doppio effetto prioritario		100 / 100 (200)
AUX2 doppio effetto		90 / 80 (290)
PRESTAZIONI		
Profondità di scavo max braccio standard (braccio optional)	mm	4.220 (4.570)
Altezza max scarico con cabina braccio standard (braccio optional)	mm	5.450 (5.670)
Forza di strappo alla benna (braccio standard) ISO 6015	daN	5.850
Forza di rottura braccio (braccio standard) ISO 6015	daN	4.350
Forza di trazione	daN	7.960
Pressione al suolo con cingoli in gomma	kg/cm²	0,45
Pendenza superabile	60% - 30°	
DIMENSIONI		
Larghezza massima	mm	2.320
Altezza totale	mm	2.560
Raggio di rotazione posteriore	mm	1.155
Lunghezza braccio scavo standard (braccio optional)	mm	1.760 (2.110)
Larghezza cingoli	mm	450
Numero rulli (per ciascun lato)	n°	5/1(cingoli in gomma) 6/1 (cingoli in acciaio)
RIFORNIMENTI		
Serbatoio gasolio	lt	105
Serbatoio olio idraulico	lt	90
Capacità sistema idraulico	lt	120
Capacità sistema di raffreddamento	lt	25
Olio motore	lt	10
COMANDI		
Primo braccio, braccio scavo, benna e rotazione torretta	2 manipolatori servocomandati	
Movimenti dei cingoli (compresa controrotazione)	2 leve servocomandate	
Lama reinterro	leva servocomandata	
Impianto ausiliario alta portata prioritaria con ritenuta AUX 1 (semplice o doppio effetto)	comando potenziometrico su manipolatore dx	
Impianto ausiliario AUX 2 (doppio effetto)	comando potenziometrico su manipolatore dx	
Deportè	comando potenziometrico su manipolatore sx	

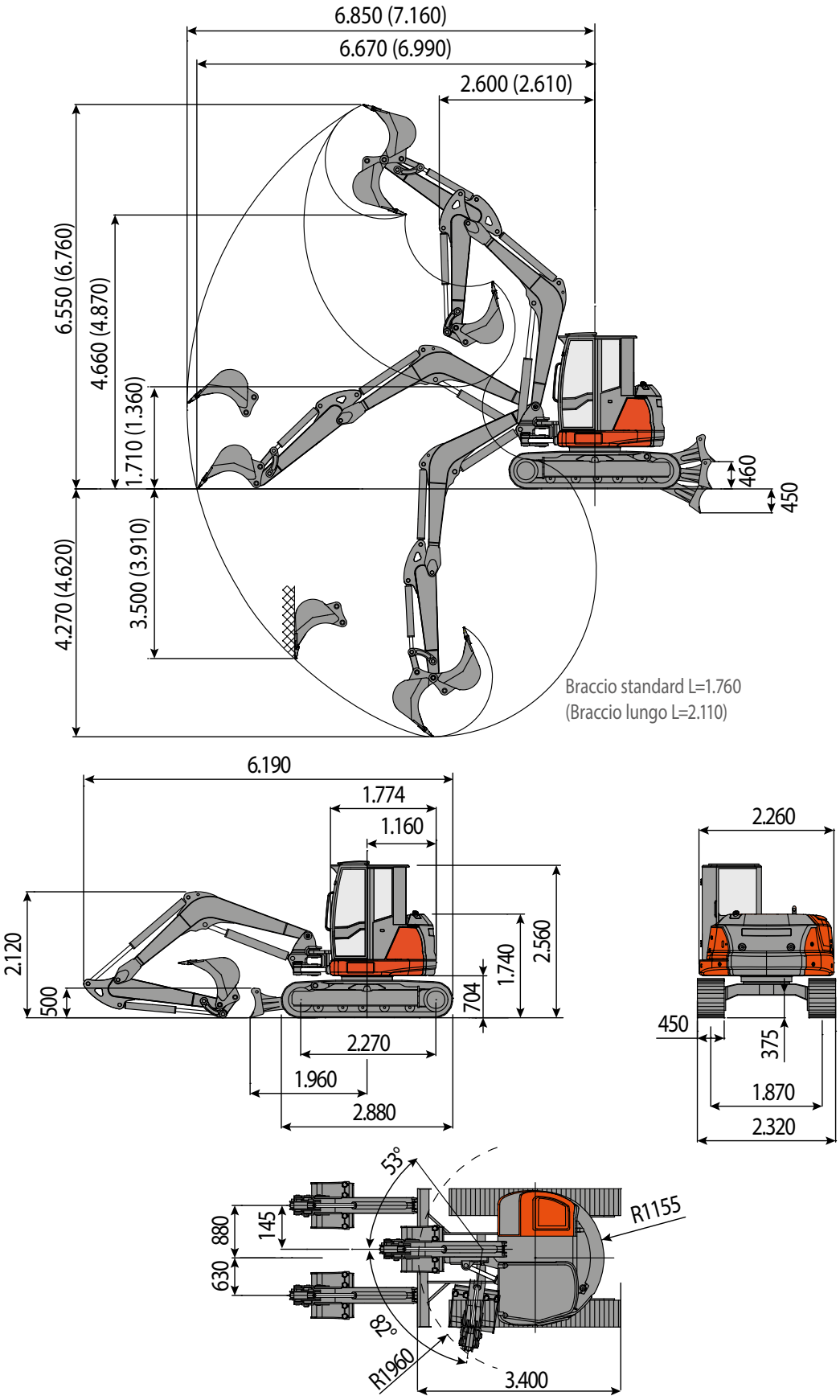
6.850 (7.160)
6.670 (6.990)
2.600 (2.610)
6.550 (6.760)
4.660 (4.870)
1.710 (1.360)
4.270 (4.620)
3.500 (3.910)
460
450
Braccio standard L=1.760
(Braccio lungo L=2.110)
6.190
1.774
1.160
2.120
500
704
1.740
2.560
2.270
1.960
2.880
2.260
450
375
1.870
2.320
53°
R1155
880
145
630
83°
R1960
3.400

ES 85 ZT - 90ZT

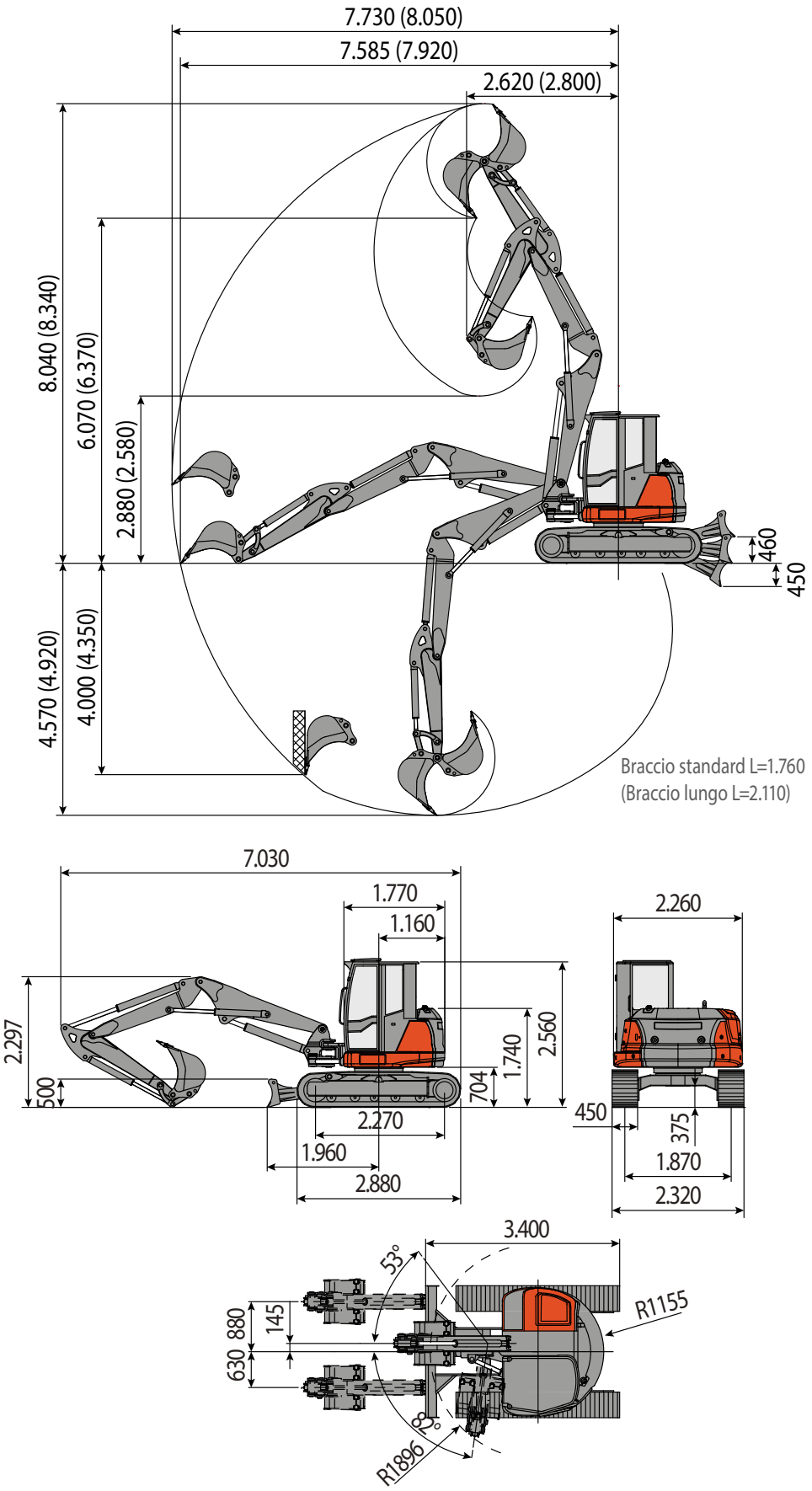

ES 95 TR - 100TR

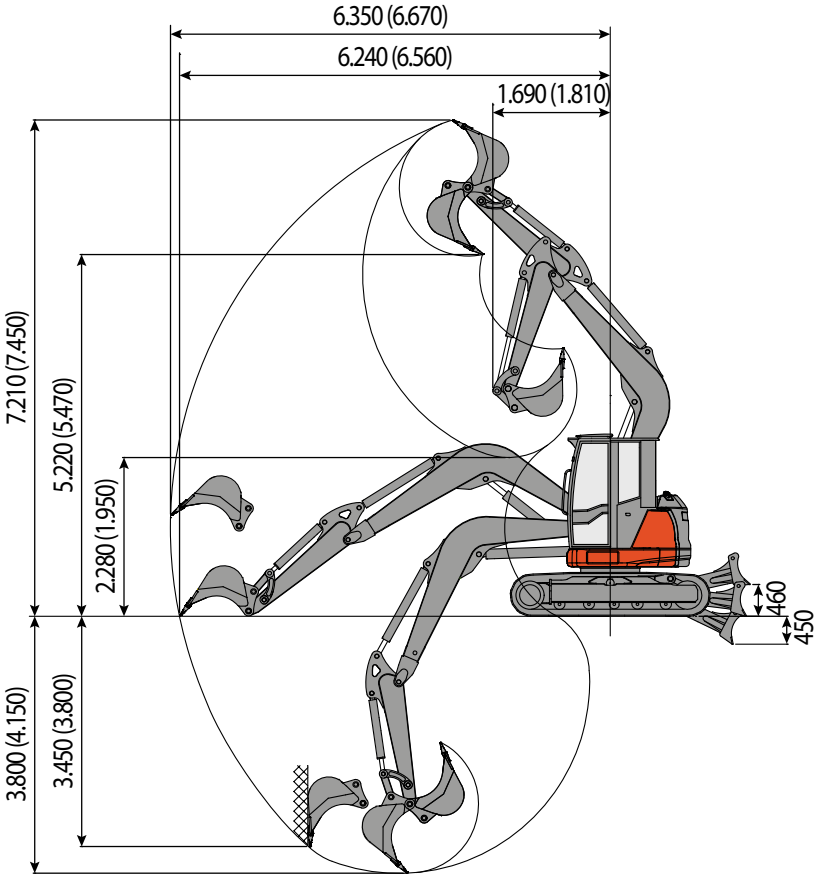

Braccio standard L=1.760
(Braccio lungo L=2.110)

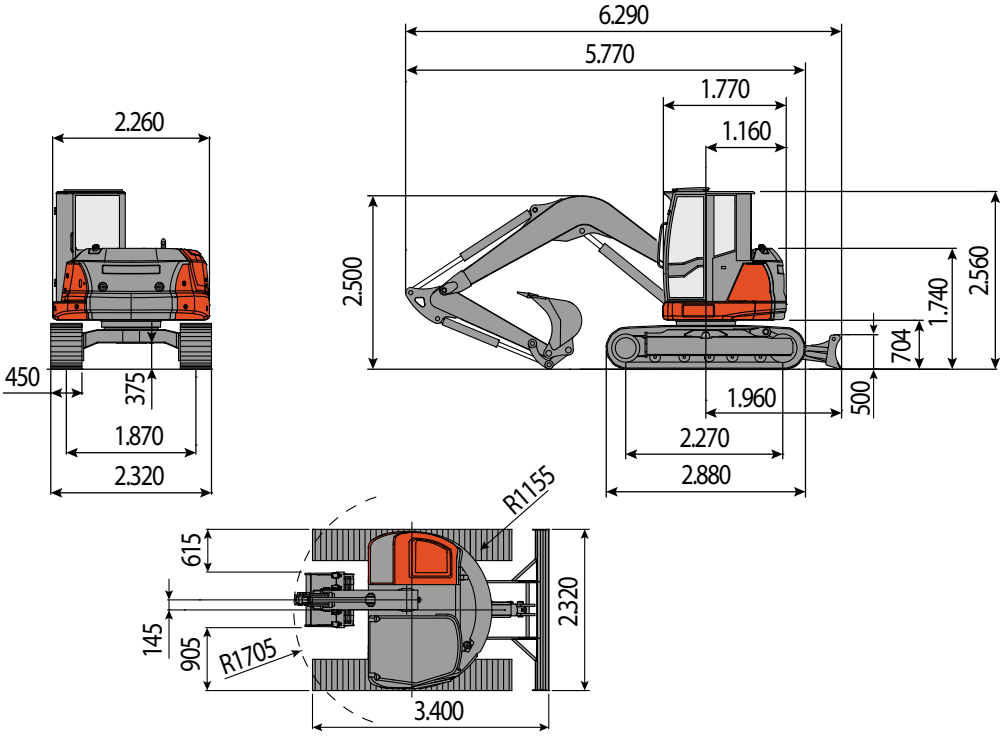

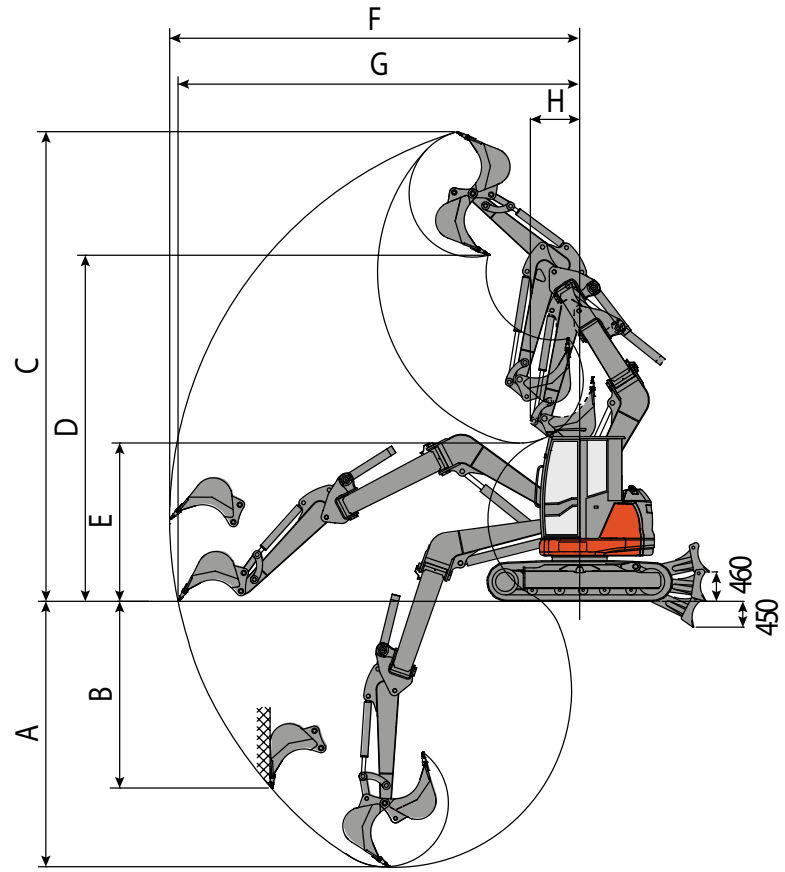

Braccio standard (1.760 mm)			
	sinistra	centro	destra
A	3.840	4.220	3.530
B	2.860	3.200	2.575
C	7.050	7.380	6.780
D	5.130	5.450	4.860
E	2.120	2.460	1.860
F	6.070	6.450	5.770
G	5.030	6.320	5.610
H (R min)	1.465	1.180	2.080

Braccio lungo (2.110 mm)			
	sinistra	centro	destra
A	4.190	4.570	3.880
B	3.230	3.590	2.950
C	7.280	7.600	7.010
D	5.340	5.670	5.070
E	1.795	2.120	1.540
F	6.380	6.760	6.075
G	6.240	6.630	5.920
H (R min)	1.540	1.260	2.090

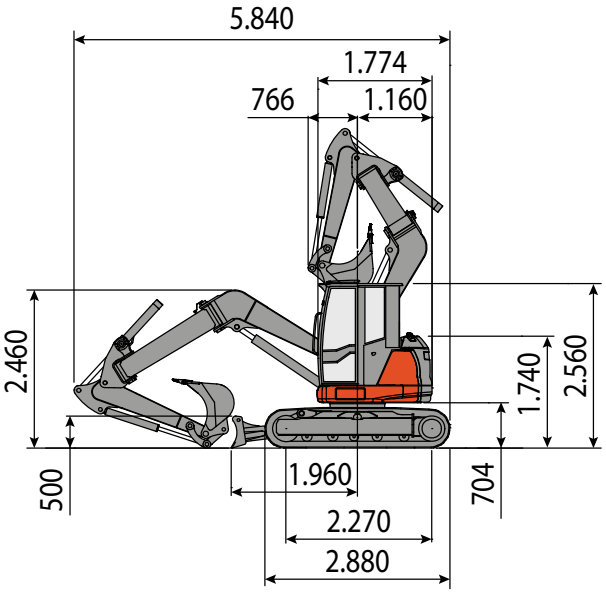

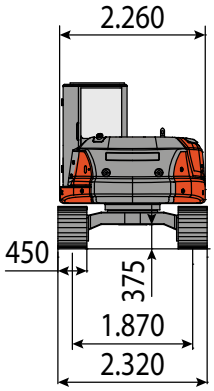

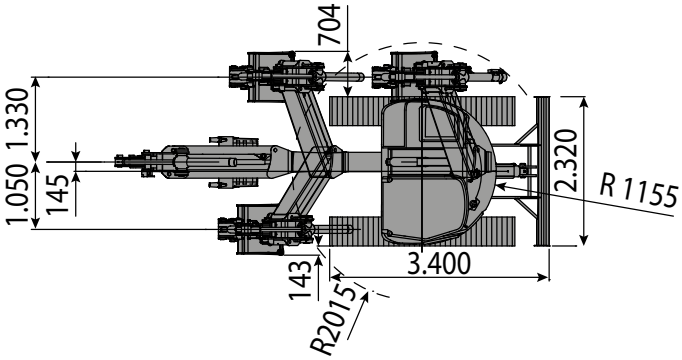

ES 90 UR - 95UR

CAPACITA' DI SOLLEVAMENTO

La capacità di sollevamento è basata sulla norma ISO 10567 e non eccede oltre il 75% del carico statico di ribaltamento o dell'87% della capacità di sollevamento idraulico della macchina.

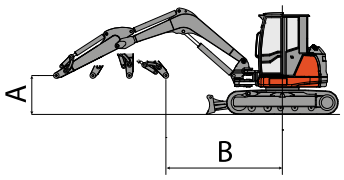

Lo sbraccio è riferito al centro di rotazione.
* Indica il limite di carico idraulico.
0 m si riferisce al livello del terreno.
Le macchine si intendono equipaggiate con cabina, cingoli in gomma, senza benna e senza attacco rapido.

Frontale Laterale Unità: ton

Lama alzata, Braccio Standard (1760 mm)
( ) tra parentesi i valori con zavorra supplementare: 0.8 ton

A (m)	B (m)										
	2.0		3.0		4.0		5.0		MAX		
5.0					1,8 (*2,65)	1,78 (*2,63)			1,38 (1,84)	1,36 (1,82)	4,21 m
4.0					1,85 (*2,71)	1,81 (*2,66)	1,61 (*2,28)	1,56 (1,92)	1,35 (1,71)	1,34 (1,7)	5,07 m
3.0					1,96 (*2,84)	1,91 (*2,78)	1,53 (*2,19)	1,5 (1,85)	1,35 (1,66)	1,33 (1,65)	5,56 m
2.0			3,21 (*4,59)	*3,15 (*3,15)	2,01 (*2,89)	1,97 (*2,85)	1,48 (*2,13)	1,46 (1,82)	1,32 (1,62)	1,31 (1,61)	5,80 m
1.0			3,3 (*4,69)	3,16 (3,91)	2,06 (*2,95)	2,02 (2,5)	1,44 (1,79)	1,41 (1,76)	1,29 (1,59)	1,29 (1,58)	5,82 m
0			*3,75 (*3,75)	3,12 (3,87)	2,02 (*2,91)	1,98 (2,47)	1,4 (1,76)	1,35 (1,71)	1,31 (1,62)	1,3 (1,61)	5,64 m
-1.0	*4,6 (*4,6)	*4,57 (*4,57)	3,18 (*4,55)	3,06 (3,8)	1,95 (*2,83)	1,9 (2,38)	1,33 (1,69)	1,27 (1,63)	1,34 (1,68)	1,33 (1,67)	5,22 m
-2.0	*4,49 (*4,49)	*4,5 (*4,5)	3,24 (*4,62)	3,09 (3,83)	1,95 (*2,82)	1,87 (2,35)			1,36 (1,78)	1,34 (1,76)	4,47 m
-3.0	*4,26 (*4,26)	*4,25 (*4,25)	3,16 (*4,53)	2,97 (3,71)					1,35 (2,07)	1,34 (2,06)	3,08 m

Lama abbassata, Braccio Standard (1760 mm)
( ) tra parentesi i valori con zavorra supplementare: 0.8 ton

A (m)	B (m)										
	2.0		3.0		4.0		5.0		MAX		
5.0					*2,5 (*2,5)	1,78 (*2,63)			*2,07 (*2,07)	1,32 (1,77)	4,21 m
4.0					*2,67 (*2,67)	1,81 (*2,66)	*1,78 (*1,78)	1,56 (1,92)	*2 (*2)	1,29 (1,65)	5,07 m
3.0					*2,85 (*2,85)	1,91 (*2,78)	*1,87 (*1,87)	1,5 (1,85)	*1,91 (*1,91)	1,29 (1,6)	5,56 m
2.0			*4,19 (*4,19)	*3,15 (*3,15)	*2,96 (*2,96)	1,97 (*2,85)	*2,16 (*2,16)	1,46 (1,82)	*1,82 (*1,82)	1,27 (1,57)	5,80 m
1.0			*4,48 (*4,48)	3,16 (3,15)	*3,21 (*3,21)	2,02 (2,5)	*2,45 (*2,45)	1,41 (1,76)	*2,08 (*2,08)	1,24 (1,54)	5,82 m
0			*4,52 (*4,52)	3,12 (3,91)	*3,28 (*3,28)	1,98 (2,47)	*2,51 (*2,51)	1,35 (1,71)	*2,12 (*2,12)	1,27 (1,58)	5,64 m
-1.0	*4,6 (*4,6)	*4,57 (*4,57)	*4,43 (*4,43)	3,06 (3,87)	*3,22 (*3,22)	1,9 (2,38)	*2,54 (*2,54)	1,27 (1,63)	*2,17 (*2,17)	1,29 (1,63)	5,22 m
-2.0	*4,49 (*4,49)	*4,5 (*4,5)	*4,18 (*4,18)	3,09 (3,8)	*3,14 (*3,14)	1,87 (2,35)			*2,21 (*2,21)	1,31 (1,73)	4,47 m
-3.0	*4,26 (*4,26)	*4,25 (*4,25)	*4,18 (*4,18)	2,97 (3,83)					*2,26 (*2,26)	1,34 (2,06)	3,08m

Frontale Laterale Unità: ton

Lama alzata, Braccio Optional (2110 mm)
( ) tra parentesi i valori con zavorra supplementare: 0.8 ton

A (m)	B (m)										
	2.0		3.0		4.0		5.0		MAX		
											MAX
5.0					1,75 (*2,6)	1,74 (*2,59)			1,26 (1,72)	1,24 (1,7)	4,68 m
4.0					1,81 (*2,66)	1,77 (*2,62)	1,57 (*2,24)	1,52 (1,88)	1,16 (1,52)	1,15 (1,5)	5,45 m
3.0					1,92 (*2,79)	1,87 (*2,73)	1,49 (*2,15)	1,45 (1,81)	1,15 (1,47)	1,14 (1,45)	5,90 m
2.0			3,16 (*4,54)	*3,11 (*3,11)	1,96 (*2,85)	1,93 (*2,8)	1,44 (*2,09)	1,42 (1,77)	1,12 (1,42)	1,12 (1,42)	6,13 m
1.0			3,25 (*4,65)	3,12 (3,87)	2,02 (*2,91)	1,98 (2,46)	1,39 (1,75)	1,36 (1,72)	1,1 (1,4)	1,09 (1,39)	6,15 m
0			3,71 (*3,71)	3,08 (3,83)	1,98 (*2,86)	1,94 (2,43)	1,36 (1,71)	1,31 (1,67)	1,12 (1,43)	1,11 (1,42)	5,98 m
-1.0	*4,56 (*4,56)	*4,53 (*4,53)	3,13 (*4,51)	3,01 (3,76)	1,91 (*2,79)	1,86 (2,34)	1,29 (1,65)	1,23 (1,59)	1,15 (1,49)	1,14 (1,48)	5,59 m
-2.0	*4,45 (*4,45)	*4,46 (*4,46)	3,19 (*4,58)	3,04 (3,79)	1,9 (*2,78)	1,83 (2,31)			1,16 (1,58)	1,15 (1,57)	4,91 m
-3.0	*4,22 (*4,22)	*4,21 (*4,21)	3,12 (*4,49)	2,92 (3,67)					1,15 (1,88)	1,15 (1,87)	3,75 m

Lama abbassata, Braccio Optional (2110 mm)
( ) tra parentesi i valori con zavorra supplementare: 0.8 ton

A (m)	B (m)										
	2.0		3.0		4.0		5.0		MAX		
											MAX
5.0					*2,46 (*2,46)	*1,74 (*2,59)			*1,94 (*1,94)	1,19 (1,65)	4,68 m
4.0					*2,63 (*2,63)	*1,77 (*2,62)	*1,74 (*1,74)	1,52 (1,88)	*1,8 (*1,8)	1,1 (1,46)	5,45 m
3.0					*2,81 (*2,81)	*1,87 (*2,73)	*1,82 (*1,82)	1,45 (1,81)	*1,72 (*1,72)	1,09 (1,41)	5,90 m
2.0			*4,15 (*4,15)	*3,11 (*3,11)	*2,92 (*2,92)	*1,93 (*2,8)	*2,12 (*2,12)	1,42 (1,77)	*1,63 (*1,63)	1,08 (1,38)	6,13 m
1.0			*4,44 (*4,44)	3,12 (3,11)	*3,17 (*3,17)	1,98 (2,46)	*2,41 (*2,41)	1,36 (1,72)	*1,89 (*1,89)	1,05 (1,35)	6,15 m
0			*4,48 (*4,48)	3,08 (3,87)	*3,24 (*3,24)	1,94 (2,43)	*2,47 (*2,47)	1,31 (1,67)	*1,93 (*1,93)	1,08 (1,39)	5,98 m
-1.0	*4,56 (*4,56)	*4,53 (*4,53)	*4,39 (*4,39)	3,01 (3,83)	*3,18 (*3,18)	1,86 (2,34)	*2,49 (*2,49)	1,23 (1,59)	*1,98 (*1,98)	1,1 (1,44)	5,59 m
-2.0	*4,45 (*4,45)	*4,46 (*4,46)	*4,14 (*4,14)	3,04 (3,76)	*3,1 (*3,1)	1,83 (2,31)			*2,02 (*2,02)	1,12 (1,54)	4,91 m
-3.0	*4,22 (*4,22)	*4,21 (*4,21)	*4,14 (*4,14)	2,92 (3,79)					*2,07 (*2,07)	1,15 (1,87)	3,75 m

CAPACITA' DI SOLLEVAMENTO

La capacità di sollevamento è basata sulla norma ISO 10567 e non eccede oltre il 75% del carico statico di ribaltamento o dell'87% della capacità di sollevamento idraulico della macchina.

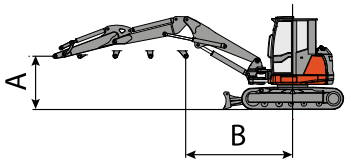

Lo sbraccio è riferito al centro di rotazione.
* Indica il limite di carico idraulico.
0 m si riferisce al livello del terreno.
Le macchine si intendono equipaggiate con cabina, cingoli in gomma, senza benna e senza attacco rapido.

Frontale Laterale Unità: ton

Lama alzata, Braccio Standard (1760 mm)
( ) tra parentesi i valori con zavorra supplementare: 0.8 ton

A (m)	B (m)												
	2.0		3.0		4.0		5.0		6.0		MAX		
5.0					1,87 (*2,73)	*2,17 (*2,17)	1,71 (*2,39)	1,67 (2,03)			1,38 (1,71)	1,38 (1,71)	5,40 m
4.0			*2,95 (*2,95)	*2,33 (*2,33)	1,99 (*2,87)	*2,15 (*2,15)	*1,72 (*1,72)	1,53 (1,89)	*1,48 (*1,48)	1,43 (1,71)	1,14 (1,43)	1,25 (1,53)	6,06 m
3.0			3,07 (*3,65)	*3,04 (*3,04)	2,17 (*2,92)	*2,1 (*2,1)	*1,78 (*1,78)	1,46 (1,82)	*1,42 (*1,42)	1,38 (1,66)	1,1 (1,36)	1,01 (1,27)	6,46 m
2.0			3,18 (*3,76)	*3,13 (*3,13)	2,17 (*3,08)	*2,08 (*2,08)	*1,72 (*1,72)	1,35 (1,7)	1,19 (1,47)	1,02 (1,3)	0,96 (1,21)	0,84 (1,1)	6,67 m
1.0			3,28 (*3,96)	3,15 (3,89)	2,17 (*3,08)	1,87 (2,35)	1,42 (*2,06)	1,3 (1,66)	1,12 (1,4)	0,93 (1,22)	*1 (*1)	0,84 (1,09)	6,69 m
0			3,74 (*4,09)	3,11 (*3,74)	2,11 (*3,01)	1,83 (2,32)	1,38 (1,74)	1,27 (1,63)	1,08 (1,37)	1,03 (1,31)	0,88 (1,14)	0,87 (1,12)	6,55 m
-1.0	*4,17 (*4,17)	*4,17 (*4,17)	3,15 (*4)	3,03 (*3,8)	2,04 (*2,92)	1,8 (2,28)	1,31 (*1,93)	1,21 (1,57)	0,96 (*1,44)	0,93 (1,22)	0,9 (1,18)	0,89 (1,16)	6,18 m
-2.0	*4,26 (*4,26)	*4,26 (*4,26)	3,22 (*3,83)	3,07 (*3,92)	2,1 (*2,99)	1,8 (2,29)	1,23 (1,59)	1,17 (1,52)			0,96 (1,27)	0,93 (1,25)	5,59 m
-3.0	*3,91 (*3,91)	*4,4 (*4,4)	3,15 (*3,92)	2,92 (*3,98)	1,95 (*2,82)	1,72 (2,2)					0,9 (1,29)	0,88 (1,28)	4,66 m

Lama abbassata, Braccio Standard (1760 mm)
( ) tra parentesi i valori con zavorra supplementare: 0.8 ton

A (m)	B (m)												
	2.0		3.0		4.0		5.0		6.0		MAX		
5.0					*2,21 (*2,21)	*2,17 (*2,17)	*2,06 (*2,06)	1,67 (2,03)			*2 (*2)	1,38 (1,71)	5,40 m
4.0			*2,95 (*2,95)	*2,91 (*0)	*2,39 (*2,39)	*2,14 (*2,14)	*1,72 (*1,72)	1,53 (1,89)	*1,48 (*1,48)	1,43 (1,71)	*1,87 (*1,87)	1,25 (1,53)	6,06 m
3.0			*3,65 (*3,65)	*3,04 (*2,91)	*2,69 (*2,69)	*2,1 (*2,1)	*1,78 (*1,78)	1,46 (1,82)	*1,42 (*1,42)	1,38 (1,66)	*1,7 (*1,7)	1,01 (1,27)	6,46 m
2.0			*3,75 (*3,75)	*3,13 (*3,04)	*2,91 (*2,91)	*2,08 (*2,08)	*2,1 (*2,1)	1,35 (1,7)	*1,82 (*1,82)	1,02 (1,3)	*1,73 (*1,73)	0,84 (1,1)	6,67 m
1.0			*3,95 (*3,95)	3,15 (*3,13)	*3,15 (*3,15)	1,87 (2,35)	*2,42 (*2,42)	1,3 (1,66)	*1,96 (*1,96)	0,93 (1,22)	*1,72 (*1,72)	0,84 (1,09)	6,69 m
0			*4,08 (*4,08)	3,11 (*3,74)	*3,25 (*3,25)	1,83 (2,32)	*2,48 (*2,48)	1,27 (1,63)	*1,94 (*1,94)	1,03 (1,31)	*1,74 (*1,74)	0,87 (1,12)	6,55 m
-1.0	*4,17 (*4,17)	*4,17 (*4,17)	*4 (*4)	3,03 (*3,8)	*3,2 (*3,2)	1,8 (2,28)	*2,51 (*2,51)	1,21 (1,57)	*2,03 (*2,03)	0,93 (1,22)	*1,95 (*1,95)	0,89 (1,16)	6,18 m
-2.0	*4,26 (*4,26)	*4,26 (*4,26)	*3,82 (*3,82)	3,07 (*3,92)	*3,12 (*3,12)	1,8 (2,29)	*2,57 (*2,57)	1,17 (1,52)			*2,04 (*2,04)	0,93 (1,25)	5,59 m
-3.0	*3,91 (*3,91)	*4,4 (*4,4)	*3,82 (*3,82)	2,92 (*3,98)	*2,95 (*2,95)	1,72 (2,2)	*2,45 (*2,45)	1,11 (1,46)			*1,91 (*1,91)	0,88 (1,28)	4,66 m

Frontale Laterale Unità: ton

Lama alzata, Braccio Optional (2110 mm)
( ) tra parentesi i valori con zavorra supplementare: 0.8 ton

A (m)	B (m)												
	2.0		3.0		4.0		5.0		6.0		MAX		
5.0					1,83 (*2,69)	*2,13 (*2,13)	1,66 (*2,35)	1,63 (1,98)			1,19 (1,52)	1,19 (1,52)	5,83 m
4.0			*2,91 (*2,91)	*2,28 (*2,28)	1,95 (*2,83)	*2,11 (*2,11)	*1,68 (*1,68)	1,49 (1,85)	*1,44 (*1,44)	1,39 (1,67)	0,95 (1,23)	1,06 (1,34)	6,43 m
3.0			3,03 (*3,6)	*3 (*3)	2,13 (*2,87)	*2,06 (*2,06)	*1,74 (*1,74)	1,42 (1,77)	*1,38 (*1,38)	1,33 (1,62)	0,91 (1,17)	0,82 (1,08)	6,81 m
2.0			3,13 (*3,71)	*3,09 (*3,09)	2,13 (*3,04)	*2,04 (*2,04)	*1,68 (*1,68)	1,3 (1,66)	1,15 (1,43)	0,97 (1,26)	0,76 (1,02)	0,65 (0,9)	6,98 m
1.0			3,24 (*3,91)	3,1 (3,85)	2,13 (*3,04)	1,83 (2,31)	1,38 (*2,02)	1,26 (1,62)	1,08 (1,36)	0,89 (1,17)	*0,81 (*0,81)	0,65 (0,9)	7,02 m
0			3,69 (*4,04)	3,07 (*3,69)	2,07 (*2,97)	1,79 (2,28)	1,34 (1,7)	1,23 (1,59)	1,04 (1,32)	0,99 (1,27)	0,69 (0,95)	0,67 (0,93)	6,88 m
-1.0	*4,13 (*4,13)	*4,13 (*4,13)	3,11 (*3,95)	2,99 (*3,75)	1,99 (*2,88)	1,75 (2,24)	1,27 (*1,89)	1,17 (1,53)	0,91 (*1,4)	0,89 (1,17)	0,71 (0,99)	0,7 (0,97)	6,55 m
-2.0	*4,22 (*4,22)	*4,21 (*4,21)	3,18 (*3,78)	3,03 (*3,87)	2,05 (*2,95)	1,76 (2,25)	1,19 (1,55)	1,12 (1,48)			0,76 (1,08)	0,74 (1,05)	6,00 m
-3.0	*3,87 (*3,87)	*4,35 (*4,35)	3,1 (*3,87)	2,88 (*3,93)	1,9 (*2,78)	1,68 (2,16)					0,7 (1,1)	0,69 (1,09)	5,16 m

Lama abbassata, Braccio Optional (2110 mm)
( ) tra parentesi i valori con zavorra supplementare: 0.8 ton

A (m)	B (m)												
	2.0		3.0		4.0		5.0		6.0		MAX		
5.0					*2,17 (*2,17)	*2,13 (*2,13)	*2,01 (*2,01)	1,63 (1,98)			*1,8 (*1,8)	1,19 (1,52)	5,83 m
4.0			*2,91 (*2,91)	*2,87 (*-0,04)	*2,35 (*2,35)	*2,09 (*2,09)	*1,68 (*1,68)	1,49 (1,85)	*1,44 (*1,44)	1,39 (1,67)	*1,68 (*1,68)	1,06 (1,34)	6,43 m
3.0			*3,61 (*3,61)	*3 (*2,87)	*2,65 (*2,65)	*2,06 (*2,06)	*1,74 (*1,74)	1,42 (1,77)	*1,38 (*1,38)	1,33 (1,62)	*1,5 (*1,5)	0,82 (1,08)	6,81 m
2.0			*3,71 (*3,71)	*3,09 (*3)	*2,87 (*2,87)	*2,04 (*2,04)	*2,06 (*2,06)	1,3 (1,66)	*1,78 (*1,78)	0,97 (1,26)	*1,53 (*1,53)	0,65 (0,9)	6,98 m
1.0			*3,91 (*3,91)	3,1 (*3,09)	*3,11 (*3,11)	1,83 (2,31)	*2,38 (*2,38)	1,26 (1,62)	*1,92 (*1,92)	0,89 (1,17)	*1,53 (*1,53)	0,65 (0,9)	7,02 m
0			*4,04 (*4,04)	3,07 (*3,69)	*3,21 (*3,21)	1,79 (2,28)	*2,44 (*2,44)	1,23 (1,59)	*1,89 (*1,89)	0,99 (1,27)	*1,54 (*1,54)	0,67 (0,93)	6,88 m
-1.0	*4,13 (*4,13)	*4,13 (*4,13)	*3,96 (*3,96)	2,99 (*3,75)	*3,15 (*3,15)	1,75 (2,24)	*2,47 (*2,47)	1,17 (1,53)	*1,99 (*1,99)	0,89 (1,17)	*1,76 (*1,76)	0,7 (0,97)	6,55 m
-2.0	*4,22 (*4,22)	*4,21 (*4,21)	*3,78 (*3,78)	3,03 (*3,87)	*3,08 (*3,08)	1,76 (2,25)	*2,53 (*2,53)	1,12 (1,48)			*1,85 (*1,85)	0,74 (1,05)	6,00 m
-3.0	*3,87 (*3,87)	*4,35 (*4,35)	*3,78 (*3,78)	2,88 (*3,93)	*2,91 (*2,91)	1,68 (2,16)	2,41 (2,41)	1,06 (1,42)			*1,72 (*1,72)	0,69 (1,09)	5,16 m

CAPACITA' DI SOLLEVAMENTO

La capacità di sollevamento è basata sulla norma ISO 10567 e non eccede oltre il 75% del carico statico di ribaltamento o dell'87% della capacità di sollevamento idraulico della macchina.

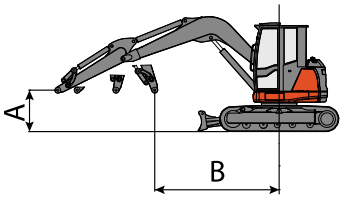

Lo sbraccio è riferito al centro di rotazione.
* Indica il limite di carico idraulico.
0 m si riferisce al livello del terreno.
Le macchine si intendono equipaggiate con cabina, cingoli in gomma, senza benna e senza attacco rapido.

Frontale Laterale Unità: ton

Lama alzata, Braccio Standard (1760 mm)
( ) tra parentesi i valori con zavorra supplementare: 0.8 ton

A (m)	B (m)										
	2.0		3.0		4.0		5.0		MAX		
5.0					1,89 (*2,75)	1,63 (*2,45)			1,41 (1,94)	1,22 (1,74)	3,80 m
4.0					1,9 (*2,77)	1,68 (*2,51)	1,65 (*2,32)	1,45 (1,81)	1,39 (1,8)	1,2 (1,6)	4,58 m
3.0					2,02 (*2,92)	1,77 (*2,61)	1,57 (*2,24)	1,38 (1,73)	1,38 (1,73)	1,18 (1,54)	5,05 m
2.0			2,82 (*3,76)	*3,08 (*3,08)	2,04 (*2,92)	1,8 (*2,65)	1,87 (*2,59)	1,34 (1,7)	1,35 (1,69)	1,16 (1,49)	5,30 m
1.0			3,26 (*3,96)	2,85 (3,59)	2,07 (*2,96)	1,83 (2,31)	1,48 (1,84)	1,29 (1,64)	1,33 (1,67)	1,14 (1,48)	5,34m
0			3,74 (*4,09)	2,88 (3,74)	2,08 (*2,98)	1,86 (2,34)	1,44 (1,79)	1,26 (1,61)	1,35 (1,69)	1,15 (1,5)	5,19 m
-1.0	*4,61 (*4,61)	*4,58 (*4,58)	3,24 (*4)	2,92 (3,8)	2,03 (*2,91)	1,8 (2,29)	1,35 (1,71)	1,3 (1,66)	1,38 (1,76)	1,18 (1,56)	4,83 m
-2.0	*4,5 (*4,5)	*4,26 (*4,26)	3,3 (*3,83)	3 (3,92)	1,98 (*2,85)	1,75 (2,23)			1,38 (1,84)	1,19 (1,65)	4,20 m

Lama abbassata, Braccio Standard (1760 mm)
( ) tra parentesi i valori con zavorra supplementare: 0.8 ton

A (m)	B (m)										
	2.0		3.0		4.0		5.0		MAX		
5.0					*2,42 (*2,42)	1,63 (*2,45)			*1,74 (*1,74)	1,22 (1,74)	3,80 m
4.0					*2,6 (*2,6)	1,68 (*2,51)	*1,87 (*1,87)	1,45 (1,81)	*1,75 (*1,75)	1,2 (1,6)	4,58 m
3.0					*2,84 (*2,84)	1,77 (*2,61)	*1,95 (*1,95)	1,38 (1,73)	*1,7 (*1,7)	1,18 (1,54)	5,05 m
2.0			*4,05 (*4,05)	*3,08 (*3,08)	*2,88 (*2,88)	1,8 (*2,65)	*2,25 (*2,25)	1,34 (1,7)	*2,13 (*2,13)	1,16 (1,49)	5,30 m
1.0			*4,21 (*4,21)	2,85 (3,08)	*3,13 (*3,13)	1,83 (2,31)	*2,54 (*2,54)	1,29 (1,64)	*2,36 (*2,36)	1,14 (1,48)	5,34 m
0			*4,35 (*4,35)	2,88 (3,74)	*3,19 (*3,19)	1,86 (2,34)	*2,41 (*2,41)	1,26 (1,61)	*2,26 (*2,26)	1,15 (1,5)	5,19 m
-1.0	*4,61 (*4,61)	*4,58 (*4,58)	*4,27 (*4,27)	2,92 (3,8)	*3,13 (*3,13)	1,8 (2,29)	*2,43 (*2,43)	1,3 (1,66)	*2,27 (*2,27)	1,18 (1,56)	4,83 m
-2.0	*4,5 (*4,5)	*4,26 (*4,26)	*4,01 (*4,01)	3 (3,92)	*3,05 (*3,05)	1,75 (2,23)			*2,43 (*2,43)	1,19 (1,65)	4,20 m

Frontale Laterale Unità: ton

Lama alzata, Braccio Optional (2110 mm)
( ) tra parentesi i valori con zavorra supplementare: 0.8 ton

A (m)	B (m)										
	2.0		3.0		4.0		5.0		MAX		
											MAX
5.0					1,84 (*2,71)	1,59 (*2,41)			1,29 (1,82)	1,1 (1,62)	4,28 m
4.0					1,86 (*2,72)	1,63 (*2,46)	1,6 (*2,28)	1,41 (1,77)	1,27 (1,67)	1,07 (1,48)	4,99 m
3.0					1,98 (*2,87)	1,72 (*2,57)	1,53 (*2,2)	1,33 (1,69)	1,25 (1,61)	1,06 (1,42)	5,42 m
2.0			2,77 (*3,71)	*3,04 (*3,04)	1,99 (*2,88)	1,75 (*2,6)	1,83 (*2,54)	1,3 (1,65)	1,23 (1,57)	1,04 (1,37)	5,65 m
1.0			3,22 (*3,91)	2,8 (3,55)	2,02 (*2,92)	1,78 (2,27)	1,44 (1,8)	1,24 (1,6)	1,21 (1,54)	1,02 (1,35)	5,69 m
0			3,69 (*4,04)	2,84 (3,69)	2,04 (*2,93)	1,81 (2,3)	1,39 (1,75)	1,21 (1,57)	1,22 (1,57)	1,03 (1,37)	5,55 m
-1.0	*4,57 (*4,57)	*4,54 (*4,54)	3,19 (*3,95)	2,88 (3,75)	1,99 (*2,87)	1,76 (2,25)	1,31 (1,67)	1,26 (1,62)	1,26 (1,64)	1,06 (1,44)	5,22 m
-2.0	*4,46 (*4,46)	*4,21 (*4,21)	3,26 (*3,78)	2,95 (3,87)	1,93 (*2,81)	1,71 (2,19)			1,26 (1,72)	1,07 (1,52)	4,65 m

Lama abbassata, Braccio Optional (2110 mm)
( ) tra parentesi i valori con zavorra supplementare: 0.8 ton

A (m)	B (m)										
	2.0		3.0		4.0		5.0		MAX		
											MAX
5.0					*2,38 (*2,38)	*1,59 (*2,41)			*1,61 (*1,61)	1,1 (1,62)	4,28 m
4.0					*2,55 (*2,55)	*1,63 (*2,46)	*1,82 (*1,82)	1,41 (1,77)	*1,63 (*1,63)	1,07 (1,48)	4,99 m
3.0					*2,8 (*2,8)	*1,72 (*2,57)	*1,91 (*1,91)	1,33 (1,69)	*1,57 (*1,57)	1,06 (1,42)	5,42 m
2.0			*4,01 (*4,01)	*3,04 (*3,04)	*2,84 (*2,84)	*1,75 (*2,6)	*2,21 (*2,21)	1,3 (1,65)	*2 (*2)	1,04 (1,37)	5,65 m
1.0			*4,17 (*4,17)	2,8 (3,04)	*3,09 (*3,09)	1,78 (2,27)	*2,49 (*2,49)	1,24 (1,6)	*2,24 (*2,24)	1,02 (1,35)	5,69 m
0			*4,3 (*4,3)	2,84 (3,69)	*3,15 (*3,15)	1,81 (2,3)	*2,37 (*2,37)	1,21 (1,57)	*2,14 (*2,14)	1,03 (1,37)	5,55 m
-1.0	*4,57 (*4,57)	*4,54 (*4,54)	*4,22 (*4,22)	2,88 (3,75)	*3,09 (*3,09)	1,76 (2,25)	*2,39 (*2,39)	1,26 (1,62)	*2,15 (*2,15)	1,06 (1,44)	5,22 m
-2.0	*4,46 (*4,46)	*4,21 (*4,21)	*3,97 (*3,97)	2,95 (3,87)	*3,01 (*3,01)	1,71 (2,19)			*2,31 (*2,31)	1,07 (1,52)	4,65 m

CAPACITA' DI SOLLEVAMENTO

La capacità di sollevamento è basata sulla norma ISO 10567 e non eccede oltre il 75% del carico statico di ribaltamento o dell'87% della capacità di sollevamento idraulico della macchina.

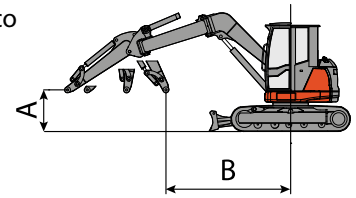

Lo sbraccio è riferito al centro di rotazione.
* Indica il limite di carico idraulico.
0 m si riferisce al livello del terreno.
Le macchine si intendono equipaggiate con cabina, cingoli in gomma, senza benna e senza attacco rapido.

Frontale Laterale Unità: ton

Lama alzata, Braccio Standard (1760 mm)
( ) tra parentesi i valori con zavorra supplementare: 0.8 ton

A (m)	B (m)										
	2.0		3.0		4.0		5.0		MAX		
5.0									1,18 (1,7)	0,99 (1,51)	3,84 m
4.0					1,59 (2,07)	1,54 (*2,35)	1,47 (1,82)	1,38 (1,73)	1,16 (1,56)	0,97 (1,37)	4,62 m
3.0					1,68 (2,16)	1,63 (*2,45)	1,38 (1,73)	1,3 (1,66)	1,22 (1,57)	1,03 (1,38)	5,09 m
2.0			2,36 (3,11)	2,4 (3,15)	1,71 (2,19)	1,66 (*2,49)	1,34 (1,7)	1,26 (1,62)	1,2 (1,53)	1,01 (1,34)	5,32 m
1.0			2,43 (3,18)	2,59 (3,34)	1,74 (2,22)	1,69 (2,17)	1,29 (1,64)	1,21 (1,57)	1,18 (1,51)	0,99 (1,32)	5,37 m
0			2,53 (3,28)	2,63 (3,38)	1,77 (2,25)	1,72 (2,2)	1,27 (1,63)	1,18 (1,54)	1,19 (1,53)	1 (1,34)	5,22 m
-1.0	*4,1 (*4,1)	*4,1 (*4,1)	2,55 (3,3)	2,67 (3,41)	1,72 (2,2)	1,67 (2,15)			1,14 (1,52)	0,96 (1,33)	4,86 m
-2.0	*4,01 (*4,01)	*4,01 (*4,01)	2,58 (3,33)	2,74 (3,49)	1,66 (2,14)	1,62 (2,1)			1,15 (1,6)	0,96 (1,41)	4,25 m

Lama abbassata, Braccio Standard (1760 mm)
( ) tra parentesi i valori con zavorra supplementare: 0.8 ton

A (m)	B (m)										
	2.0		3.0		4.0		5.0		MAX		
5.0									*1,42 (*1,42)	0,99 (1,51)	3,84 m
4.0					*2,29 (*2,29)	1,54 (*2,35)	*1,62 (*1,62)	1,38 (1,73)	*1,44 (*1,44)	0,97 (1,37)	4,62 m
3.0					*2,51 (*2,51)	1,63 (*2,45)	*1,71 (*1,71)	1,3 (1,66)	*1,59 (*1,59)	1,03 (1,38)	5,09 m
2.0			*3,61 (*3,61)	2,4 (3,38)	*2,55 (*2,55)	1,66 (*2,49)	*2 ,00 (*2,00)	1,26 (1,62)	*1,81 (*1,81)	1,01 (1,34)	5,32 m
1.0			*3,74 (*3,74)	2,59 (3,66)	*2,8 (*2,8)	1,69 (*2,52)	*2,27 (*2,27)	1,21 (1,57)	*2,05 (*2,05)	0,99 (1,32)	5,37 m
0			*3,91 (*3,91)	2,63 (3,34)	*2,86 (*2,86)	1,72 (*2,56)	*2,17 (*2,17)	1,18 (1,54)	*1,94 (*1,94)	1,00 (1,34)	5,22 m
-1.0	*4,1 (*4,1)	*4,1 (*4,1)	*3,83 (*3,83)	2,67 (3,38)	*2,8 (*2,8)	1,67 (*2,5)			*1,96 (*1,96)	0,96 (1,33)	4,86 m
-2.0	*4,01 (*4,01)	*4,01 (*4,01)	*3,58 (*3,58)	2,74 (3,41)	*2,72 (*2,72)	1,62 (*2,44)			*2,12 (*2,12)	0,96 (1,41)	4,25 m

Frontale Laterale Unità: ton

Lama alzata, Braccio Optional (2110 mm)
( ) tra parentesi i valori con zavorra supplementare: 0.8 ton

A (m)	B (m)										
	2.0		3.0		4.0		5.0		MAX		
											MAX
5.0									0,99 (1,51)	0,8 (1,32)	4,26 m
4.0					1,54 (2,03)	1,5 (*2,31)	1,42 (1,78)	1,33 (1,69)	0,97 (1,37)	0,78 (1,18)	4,97 m
3.0					1,63 (2,12)	1,59 (*2,41)	1,33 (1,69)	1,26 (1,62)	1,03 (1,38)	0,84 (1,19)	5,41 m
2.0			2,32 (3,06)	2,36 (3,11)	1,66 (2,15)	1,62 (*2,45)	1,3 (1,65)	1,22 (1,58)	1 (1,34)	0,82 (1,15)	5,63 m
1.0			2,39 (3,14)	2,55 (3,3)	1,69 (2,18)	1,65 (2,13)	1,24 (1,6)	1,17 (1,53)	0,99 (1,32)	0,8 (1,13)	5,67 m
0			2,49 (3,24)	2,59 (3,33)	1,72 (2,21)	1,68 (2,16)	1,23 (1,59)	1,14 (1,5)	1 (1,34)	0,81 (1,15)	5,53 m
-1.0	*4,06 (*4,06)	*4,06 (*4,06)	2,51 (3,26)	2,62 (3,37)	1,68 (2,16)	1,63 (2,11)			0,95 (1,33)	0,76 (1,14)	5,20 m
-2.0	*3,96 (*3,96)	*3,96 (*3,96)	2,54 (3,29)	2,7 (3,45)	1,62 (2,1)	1,57 (2,06)			0,96 (1,41)	0,77 (1,22)	4,63 m

Lama abbassata, Braccio Optional (2110 mm)
( ) tra parentesi i valori con zavorra supplementare: 0.8 ton

A (m)	B (m)										
	2.0		3.0		4.0		5.0		MAX		
											MAX
5.0									*1,23 (*1,23)	0,8 (1,32)	4,26 m
4.0					*2,25 (*2,25)	*1,5 (*2,31)	*1,58 (*1,58)	1,33 (1,69)	*1,25 (*1,25)	0,78 (1,18)	4,97 m
3.0					*2,47 (*2,47)	*1,59 (*2,41)	*1,67 (*1,67)	1,26 (1,62)	*1,4 (*1,4)	0,84 (1,19)	5,41 m
2.0			*3,57 (*3,57)	2,36 (*3,33)	*2,51 (*2,51)	*1,62 (*2,45)	*1,96 (*1,96)	1,22 (1,58)	*1,62 (*1,62)	0,82 (1,15)	5,63 m
1.0			*3,7 (*3,7)	2,55 (3,61)	*2,75 (*2,75)	1,65 (*2,48)	*2,22 (*2,22)	1,17 (1,53)	*1,86 (*1,86)	0,8 (1,13)	5,67 m
0			*3,87 (*3,87)	2,59 (3,3)	*2,82 (*2,82)	1,68 (*2,52)	*2,13 (*2,13)	1,14 (1,5)	*1,75 (*1,75)	0,81 (1,15)	5,53 m
-1.0	*4,06 (*4,06)	*4,06 (*4,06)	*3,79 (*3,79)	2,62 (3,33)	*2,75 (*2,75)	1,63 (*2,46)			*1,77 (*1,77)	0,76 (1,14)	5,20 m
-2.0	*3,96 (*3,96)	*3,96 (*3,96)	*3,54 (*3,54)	2,7 (3,37)	*2,68 (*2,68)	1,57 (*2,39)			*1,93 (*1,93)	0,77 (1,22)	4,63 m

EUROCOMACH®

Sampierana S.p.A.
Via Leonardo da Vinci, 40 47021
S. Piero in Bagno (FC) - ITALY
Tel +39 0543.904211

www.eurocomach.com

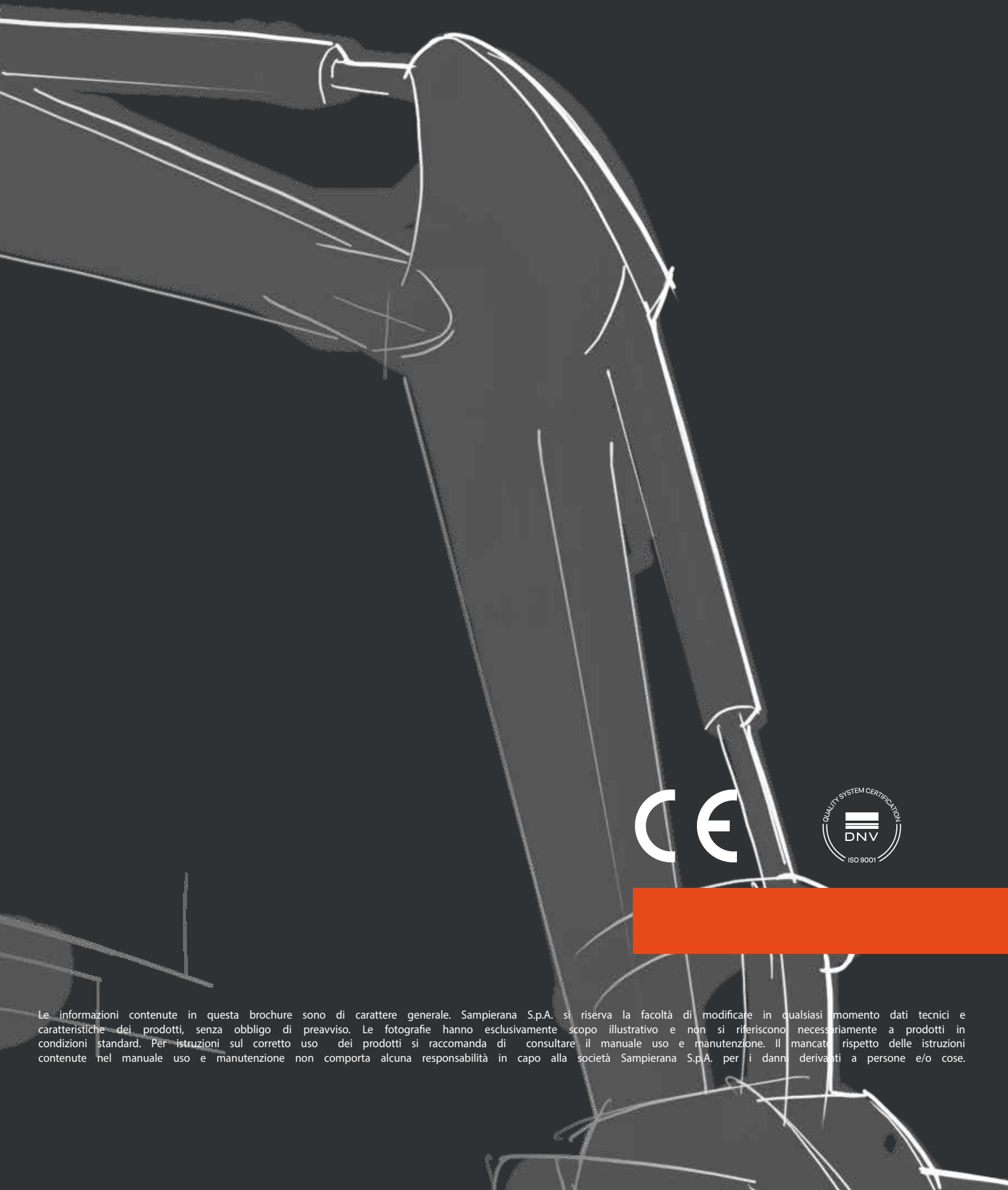

CE

QUALITY SYSTEM CERTIFICATION DNV ISO 9001

Le informazioni contenute in questa brochure sono di carattere generale. Sampierana S.p.A. si riserva la facoltà di modificare in qualsiasi momento dati tecnici e caratteristiche dei prodotti, senza obbligo di preavviso. Le fotografie hanno esclusivamente scopo illustrativo e non si riferiscono necessariamente a prodotti in condizioni standard. Per istruzioni sul corretto uso dei prodotti si raccomanda di consultare il manuale uso e manutenzione. Il mancato rispetto delle istruzioni contenute nel manuale uso e manutenzione non comporta alcuna responsabilità in capo alla società Sampierana S.p.A. per i danni derivanti a persone e/o cose.